REDEMPTIO

A JÁSZ ÉS KUN TELEPÜLÉSEK HONISMERETI LAPJA

XXVI. ÉVFOLYAM 5. SZÁM | Ára: 500 Ft | 2019. OKTÓBER

REDEMPTIO (latin szó, ejtsd: redempció) – visszavásárlás, megváltás, önmegváltás. A szó az 1745-ös jászkun redempcióra utal, amikor a jászok és a kunok példás összefogással, saját erejükből visszavásárolták régi kiváltságjogaikat. Mária Terézia magyar királynő 1745. május 6-án írta alá a jászok és a kunok redempcionális diplomáját.

A Jászsági Hagyományőrző Egylet a Jász Múzeum 145 éves jubileumi ünnepségén a születésnapi tortával *Fotó: Bugyi Gábor*

TARTALOM

Szathmáry Pál jászberényi születésű főhadnagy és költő, az 1848-as márciusi legendás ifjak tagja (Szemelvények egy tragikusan rövid életű költő életéből) 2–4. oldal
Emlékezés régi jászberényi tanárokra XV. ..... 4–8. oldal
A jászberényi Főtemplom 1956 utáni helyreállításáról..... 8–10. oldal
Egy elfeledett fényszarui feltaláló ..... 11–13. oldal
Szilva-nap Jászalsószentgyörgyön ..... 14. oldal
A Jász Múzeum jubileuma ..... 15. oldal
KÉPES RIPORT A JÁSZ MÚZEUM 145 ÉVES JUBILEUMI ÜNNEPSÉGÉRŐL Bugyi Gábor fotóival ..... 16–17. oldal
180 éve alakult a Jászberényi Kaszinó Egylet, Jászberény első egylete ..... 18. oldal
100 éve lőtték agyon Egressy Kálmán joghallgatót ..... 19–21. oldal
BEDEKOVICH 240/200 Négy évtized a Jászkun Kerület mérnöki hivatalában Konferencia Bedekovich Lőrinc emlékére ..... 22–24. oldal
Verselő Jászok és Kunok ..... 24. oldal
Isten éltesse a 40 éves Fejér Mária Díszítőművészeti Szakkört! ..... 25. oldal
Szellemi Kulturális Örökség Eleme lett a kunhímzés „A nagykunsági gyapjúhímzés élő gyakorlata” címen 26–29. oldal
PERES-POROS TÖRTÉNETEK ..... 29–30. oldal
A Jászkunság kutatása konferenciák rövid története ..... 30. oldal
Őseink lábnyomában Redemptios négyhatár-járás a Kerekegyházi Lokálpatrióták Egyesülete szervezésében ..... 30–31. oldal
A kunszentmiklósi Nikó Lina színésznőről ..... 32. oldal

Szathmáry Pál jászberényi születésű főhadnagy és költő, az 1848-as márciusi legendás ifjak tagja

(Szemelvények egy tragikusan rövid életű költő életéből)

Modern világunk egyik nagy tévedése, hogy azt hisszük a régi történetek már mind elavultak. Az 1848-as forradalom emléke és története talán kivétel, évről évre jó újra meghallgatni és feleleveníteni a forradalom csodálatos történeteit. Kevés olyan magyar embert találni, aki nem ismerne a márciusi ifjak közül néhány embert. Petőfi Sándor, Jókai Mór, Vasvári Pál neve már az általános iskolában is kitörülhetetlenül beleivódik minden magyar gyermek tudatába.

A márciusi események egyik elfeledett szereplője volt Szathmáry Pál költő is. Nyilván nem volt egy Petőfi Sándor, „*akivel úgy robbant bele a magyar irodalom a világirodalomba, mint ha egyetlen nap alatt tört volna ki a tavasz, a márciusi ifjaké...*" De dokumentumok sokasága is bizonyítja, hogy ő is tagja volt azoknak a márciusi ifjaknak, „*akik szinte kamasz szemtelenséggel írták át a történelmet*". Sajnos nincs pontos dokumentumunk arra, de számos hivatkozás alapján 1824 körül Jászberényben született. Édesapja Szatmári Pál, édesanyja Baranyi Magda volt. Joggyakornok és költő, a pesti márciusi ifjak egyike volt. Rövid kis tanulmánnyal emlékezzünk rá.

Irodalmi és költői munkássága

Az 1840-es évek hírlapirodalmának egyik jelentős újságírója volt. Az 1840-es évek végén első írásai és versei az Életképek és *Pesti Divatlap* nevű korabeli lapokban jelentek meg. Az *Életképek* újságot 1844-ben Frankenburg Adolf alapította, megjelent Pesten a Landerer és Heckenast nyomda kiadásában. 1848-ban Jókai Mór volt az újság szerkesztője, akihez később társszerkesztőként március 23-án Petőfi Sándor is csatlakozott, mint a lap főmunkatársa. Ettől fogva ezen divatlap, egyértelmű politikai színezetet kapott. Az Életképek 1846 júliusában megjelentette Szathmáry egyik versét – egész pontosan *Víg Bandi* címmel írt néprománcát, amelyet díjjal is jutalmaztak. Talán leggyakrabban a *Honderű* című szépirodalmi, művészeti és divatlapban jelentek meg versei és folytatásokban elbeszélései. Ez a folyóirat 1843 január és 1845 áprilisa közötti viszonylag rövid időtartamban jelent meg. Eredetileg olvasókörüknek az akkori arisztokráciát célozták meg, de sohasem lett igazán népszerű az újság. Nagy sikert aratott Szathmárynak két folytatásokban megjelent novellája, vagy ahogy abban az időben a régies írásmód szerint az elbeszélést *beszély*-nek nevezték. Az egyik novellája *A Peterdi-ház* volt, míg a másik elbeszélése *Az élet átka* címmel jelent meg.

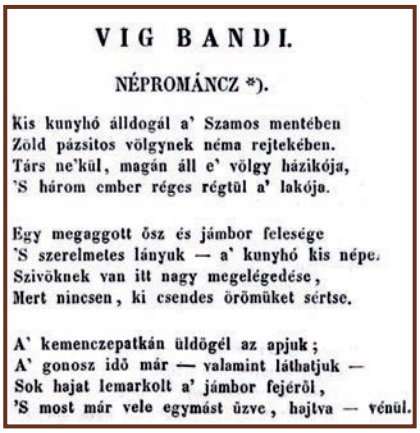

VIG BANDI.

NÉPROMÁNCZ *).

Kis kunyhó álldogál a' Szamos mentében
Zöld pázsitos völgynek néma rejtekében.
Társ ne'kül, magán áll e' völgy házikója,
'S három ember réges régtül a' lakója.

Egy megaggott ősz és jámbor felesége
'S szerelmetes lányuk — a' kunyhó kis népe.
Szivöknek van itt nagy megelégedése,
Mert nincsen, ki csendes örömüket sértse.

A' kemenczepatkán üldögél az apjuk;
A' gonosz idö már — valamint láthatjuk —
Sok hajat lemarkolt a' jámbor fejéről,
'S most már vele egymást üzve, hajtva — vénül.

Részlet „Víg Bandi" népromány verséből

PESTI DIVATLAP.

TÁRSADALMI, IRODALMI ÉS

MŰVÉSZETI KÖZLÖNY.

KIADJA ÉS SZERKESZTI

VAHOT IMRE.

1848.

(ELSŐ FÉLÉVI FOLYAM.)

PESTEN,

NYOMATOTT LUKÁCS LÁSZLÓNÁL.

Szathmáry Pál 24 éves volt az 1848-as márciusi forradalmi idők napjaiban, a korabeli kiadványok tanúsítják, hogy jól írt, rendszeresen jelentek meg írásai és verseket is írt. Petőfi Sándor forradalmi elveivel maradéktalanul azonosult, talán azt is mondhatnánk, hogy elvbarátok voltak. A szabadságharc idején már a *Nemzetőr*-ben is publikált.

Rendszeresen jelentek meg írásai a (Regélő) *Pesti Divatlap*-ban, amely 1848-ban egy társadalmi, irodalmi és művészeti folyóirat volt. Az újságolvasók számára kedvelt rovat volt, kirándulások az ország egy-egy megyéjébe. Az *Egy kis kirándulás Fehér megyébe*, amelyet Szathmáry írt, hétről hétre bemutatva a megyét.

Mai szemmel az útikönyvek élvezetes stílusában mutatta be a településeket és az ott található kulturális és történelmi érdekességeket.

A *Pesti Divatlap* kiadója és szerkesztője korának nagy tekintélyű újságkiadója, *Vahot Imre* volt. A gyöngyösi

Budapest, 1850. 1. Szerda, jan. 2.

HÖLGYFUTÁR.

Közlöny az irodalom, társasélet, müvészet és divat köréből.

Tulajdonos szerkesztő Nagy Ignác.

születésű és eredeti nevén *Vachottfalvi Vahot Imre* ügyvéd, jeles színműíró és lapszerkesztő is volt.

1849-ben a *Nemzetőr*-nek csak az 1. száma jelenhetett meg. Olyan neves emberek társaságában publikált ennél a lapnál, mint Gaál József, Garay, Gyulai, Jósika Miklós, Kerényi, Lázár Kálmán, Lisznyai, Nagy Ignác, Szász Károly, Szegfi Mór, Székely József, Szelestey László, Szemere Miklós, Tompa, Vachott Sándor, Vajda János, Vári László, Vas Gereben és Vecsey Sándor.

A szabadságharc bukása után az új hatalmi berendezkedés az ő szolgálataira sem tartott igényt, későbbiekben amikor már lehetősége volt, hogy írásait leközöljék, akkor 1850-től a *Hölgyfutár*-nak lett a munkatársa.

A *Remény* című szépirodalmi és művészeti folyóiratban is jelentek meg versei. Az 1851-ben indult folyóirat, amelynek szintén a kor nagytekintélyű kiadója és szerkesztője Vahot Imre volt. Szathmári Pál *A nap aranyozott bérczek mögé halad* című verse jelent meg.

A NAP ARANYOZOTT BÉRCZEK MÖGÉ HALAD. . . .

A nap aranyozott bérczek mögé halad. . . .
Ülök elmerülve szomorufüz alatt;
Hej! a szomorufüz nagyon kedves nekem,
Árnyába naponta
Árnyába naponta azért heveredem.

Gondolkodom itt a mulandóság felett,
S titokteljes érzés szállja meg szivemet.
Hol a fájdalom s bűbánat ismeretlen:
A merengés szárnyán
A merengés szárnyán oda repül lelkem.

Nagyon nagyon sokat szenvedett e sziv már,
S a jó isten tudja, hol lesz még a határ! . . .
Szomorufüz! lengvén a sirok fölébe:
Te vagy életemnek —
Te vagy életemnek egyedüli képe!

Hogyha van régéje titkos életednek,
Belé kebelemnek bánatát is írd meg. . . .
Ha ágadból egy kéz furulyáját vágja:
Szomorubban szól majd —
Szomorubban szól majd legalább nótája.

Szathmári Pál.

Résztvevője volt az 1848. március 15-i történelmi eseményeknek

Hamary Dániel, aki résztvevője volt a nevezetes történelmi eseményeknek, visszaemlékezéséből tudjuk, hogy főhősünk 1848. március 14-én este a Pilvaxban tartózkodott. Közel 35 évvel az események után a Budapesti Hírlap tárcájában egy érdekes cikksorozat jelent meg *Kik csinálták március 15-két?* címmel. Ebből idézünk fel néhány gondolatot: „*Az események forrpontja délután 6 óra tájban következett be, mikor a felizgatott ifjúság nagy zsibongással, ingerült vita és kiabálás közepette átmegy a közeli Pilvaxba, s ott – hogy a kedélyek a végsőkig csigázódjanak – a bécsi forradalom lélegzetelállító híre fogadja őket. A kávéház egyik oszlopán papírosdarab lóg ezzel a felirattal: „Metternich a félszázados agg róka megbukott.” Hamary emlékezése szerint Petőfi, Jókai, Bulvovszky Gyula, Vasvári, Sükei, Oroszhegyi Józsa, Telepy György, Bozzai Pál, Sebő Antal, Szathmáry Pál, Gaál Ernő, ő maga és egyéb jeles ifjak állták és ülték körül a »közvélemény asztalát», e sokak által emlegetett, piros-fehér-zöld posztószeletekkel bevont, márványlapu asztalt, melynél rendszerint a Pilvax törzskara tanácskozott és vitázott.*”

A kép forrása: https://mesimpressions.blog.hu/2010/03/15/marcius_2249

Feltűnő, hogy neves kortársak, szavahihető emlékezők szinte valamennyien emlegetik, sőt a középpontban szerepeltetik az események során Petőfit; ugyanakkor ő maga egy szóval sem állítja, hogy ott lett volna, sőt, mint látjuk, az Ellenzéki Körben történt eseményekről is Jókaitól értesült. Hatvány Lajos, a kor tudós, de türelmetlen kutatója így vágja ketté a gordiuszi csomót: „... igazság csakis egy van – s ha az Petőfié, akkor vele szemben senki másnak, még az események legapróbb részletében sem lehet igaza.”

A szabadságharc alatt főhadnagy volt a honvédseregben

Az elsők között jelentkezik fegyveres szolgálatra a honvédseregbe. 1848. november 19-től őrmester lett a 49. honvédzászlóaljnál. Még abban az évben december 27-én áthelyezték a 46. zászlóaljba, a komáromi várőrséghez. 1849. június 28-tól hadnagy, majd július 21-től főhadnagy volt egészen a vár feladásáig.

Kétszer is megsebesült. Ismereteink szerint a főhadnagyságig viszi, túl sok adatot a továbbiakban nem igen találunk a korabeli forrásokban. De találtunk egy érdekes cikket, tagja volt a komáromi vár védőinek, és ahogy akkor őt hívták, *honvéd-író* volt. Ő mindig is „*egy nemes férfiassággal küzdő lélek volt, az élet viszontagságai között*”. Az élet úgy hozta, hogy kitűzött és magasztos célját nem érhette el. Gyenge fizikuma és betegsége is megakadályozta ebben. Ilyenkor szokott lenni, hogy „*reményét vesztve a valláshoz fordul vigasztalásért és újabb reményért...*”

Halála

Szathmáry Pál magyar költő élete virágkorában halt meg Jászberényben. Minden róla szóló kevés dokumentum 1852. augusztus 3-át jelöli meg halálának dátumát. A jászberényi katolikus egyház halálozási anyakönyvébe 1852. augusztus 12-én dokumentálták halálát.

A fiatalon meghalt költő felállítandó síremlékére egyik kortársa *Büky Miklós*, aki szintén íróként dolgozott, előfizetést indított válogatott műveiből összeállított könyvére, amelyekben saját színművei, elbeszélései és költeményei álltak. Felajánlotta, hogy könyvének előfizetéséből származó jövedelem három negyedrészét fordítsák a tragikusan korán elhunyt ifjú költő, volt honvéd-főhadnagy jászberényi temetőben felállítandó síremlékére, s szűkölködő özvegy édesanyjának némi támogatására.

A *Budapesti Viszhang* 1852. november 10-én megjelent számában írják: „*Szathmáry Pál összes munkáinak kiadásáról nem mondottak le barátai, mint ezt sokan hiszik. S ha sikerül Jászberényből összes kéziratát bírni fogják barátai, még nagyobb eredménnyel fog ez sikerülni. Adja Isten, tiszta szívünkből óhajtjuk ezt.*”

Kulini Nagy Benő – debreceni könyvszerkesztő és kiadó volt – is szintén gyűjtést rendezett, egész pontosan előfizetési felhívást bocsátott ki, hogy a fiatalon elhunyt költő költeményeit

(folytatás a 2. oldalon)

(folytatás az 1. oldalról)

ki tudják adni. Szathmáry Pál kiadásra került verses kötete: „*Hattyú hangok*” címmel jelent meg egy kötetben. A kiadó, mint jogutód ezen versek kiadására felhatalmazást kapott és az volt a cél, hogy a tiszta jövedelemből eddiginél méltóbb síremléket szándékozott állítani. Szathmáry hátrahagyott versei végül így jelentek meg 1856-ban Pesten a „*Hattyúhangok*” című verseskötetben, a már korábban említett Kulini Nagy Benő kiadásában.

Numerus currens.	Annus et Dies nativitatis.	Annus et Dies collati S. Baptismi.	Baptisati					Nomen Parentum eorumque Religio et Conditio.
			Nomen.	Sexus		legit.	illegit.	
				masc.	foem.			
471	v°	—	Paulus	m	—	v°	—	Sós-Szatmari Paulus, Magd Baranyi, R. C. poss.

Szathmáry Pál halálozási anyakönyvi bejegyzése 1852. augusztus 12-én

* Szathmáry Pál ifjan elhalt költő vegyes költeményeire kulini Nagy Benő, Debreczenben előfizetési felhivást bocsátott ki. A több ivre menő összegyüjtött költemények, miknek egy része előbbi divatlapjainkban látott napvilágot, a költő halálára vonatkozva: „Hattyú hangok“ czim alatt fognak megjelenni, egy kötetben, ára 1 pfrt. A kiadó, ki e müvek kiadására mint jogutód van felhatalmazva, a jövedelemből a koszoruzott „Árpád“ szerzőjének, G. Nagy Imrének a debreczeni temetőben az eddiginél méltóbb síremléket szándékozik állíttatni. Ohajtjuk, hogy legszebb sikere legyen!

A Budapesti Hírlap, 1856-01-05/4. számában megjelent hír

Zárjuk ezt a rövid tanulmányt a Pesti Napló 1952. augusztusi számában megjelent idézettel. Egyik közeli barátja írta: „*Mielőtt levelem bezárnám szabadjon néhány szóval megemlékezzem egy elhunyt barátunkról a fiatal író Szathmáry Pálról. Ez baráti kötelességem, mert csak azért is, mert Jászberényből hol eltemették, semmi tudósítást sem olvasok haláláról. Ő egyszer hozzánk tartozott, s mi mindnyájan szívünkből fájlaljuk korai halálát...*”

Emlékezzünk az 1848/49-es forradalom és szabadságharc kevésbé ismert jászberényi hősére. „*Béke e széplelkű, s oly korán elhunyt ifjú poraira!*”

Források:

A mai Bács-Kiskun megye az 1848-49-es forradalom és szabadságharc idején. Szerkesztette: Iványosi-Szabó Tibor, Kecskemét, 1988

Bencsik Gábor: Halhatatlan történet. Magyar Krónika 2019/. március. 58. szám

Bona Gábor: Az 1848/49-es szabadságharc tisztikara Hadnagyok és főhadnagyok az 1848/49. évi szabadságharcban, Budapest, 1988

Budapesti Hírlap. (74. szám) 1883. március 15.

Petrik Géza: Magyarország bibliográfiája 1712–1860 – 3. kötet, Ö-Z (Budapest, 1891)

Id. Szinnyei József: Hírlapirodalmunk 1848/49-ben. A szöveget sajtó alá rendezte a Magyar Tudománytörténeti Intézet munkatársai Gazda István vezetésével.

Metykó Béla
helytörténeti kutató

Emlékezés régi jászberényi tanárokra XV.

„Főgimnáziumunk legidősb és legérdemesebb professzora, a magyar középiskolai tanárok nesztora: Németh Kelemen kartársunk; buzgó és sikerdús pályájának 50 éves fordulójához érkezett. Félszázaddal ezelőtt lépett a kathedrára és e hosszúidőn keresztül megszakítás nélkül szolgálta azt az eszményt, mely ifjú korának vezérfényeként vezette és tartotta meg tisztes öregségéig az iskolában.

Akikkel egyidőben lépett a közoktatás szolgálatába, munkatársaira már régen a sír halma borul; fiatalabb kartársai is jobbára kidőltek mellőle. Ő pedig vasegészségben és fiatalos kedéllyel hagyja el hosszú működésének színterét, csak azért, hogy ifjabb erőknek adjon helyet. (...) És az a félszázad, mely a jubileummal betelt, immár 144 éves iskolánk történetében a legjelentékenyebb fejlődésnek volt a korszaka. Az ünnepelt férfiú pedig, akit kartársainak, hálás tanítványainak és városunk egész értelmiségének szeretete saját akaratának ellenére az ünnep homlokterébe állított, köztiszteletre méltó példája a hivatás erejének, az önzetlen kötelességérzetnek, a magyar közoktatás szolgálatában egy emberöltőn át teljesített ernyedetlen egyszerűségnek és a tanuló ifjuságért melegen érző szívnek.

Németh Kelemen középiskolai kultúránk azon úttörő és kiváltságos munkásai közül való, aki a tudomány, a vallás-erkölcs és a hazafiság eszméjének hirdetésével, a művészi szépnek szeretetével, magyar nyelvük szent kultuszának szolgálatában félszázadig működött abban a tanintézetben, amelyben régebben a felvidék, de különösen Árva-, Liptói- és Trencsén megyék ma szereplő intelligenciájának egy jelentékeny része tanulta a magyar szót és vele a hazafiságot.”

A fenti idézet a jászberényi főgimnázium az 1911-es évkönyvében olvasható, amely **Németh Kelemen** szent ferencrendi áldozár (áldozópap), rendes tanár munkásságának 50. évfordulójára készült méltatásból származik. Ebben az évben már 95 éve annak, hogy elhagyta a földi létet. Az előzők okán úgy gondoltam, meg kell emlékezni róla.

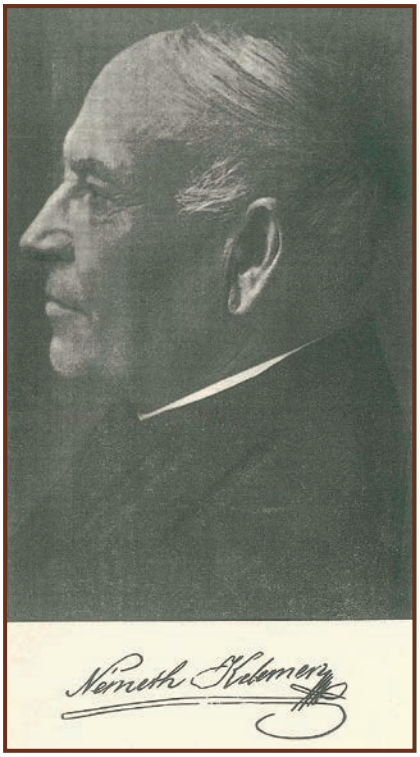

P. Németh Kelemen (1838–1924) 1838. április 11-én született a Bács megyei *Csantavéren, Németh János Gyula* néven. Szegény iparos szülei gyermekeik tanulása érdekében Szabadkára költöztek. Így elemi és gimnáziumi tanulmányait Szabadkán végezte. Az érettségi után belépett a ferencesek rendjébe. Ugyanis minden áron tanítani akart és a gimnáziumokban világiak még nem taníthattak. A rendben a Kelemen szerzetesi nevet kapta.

A hittudományi tanfolyam elvégzése után pappá szentelték. Első miséjét 1860. augusztus 29-én mutatta be Szabadkán. A ferencesek vezette jászberényi algimnáziumban a tanári szolgálatát az 1861/62-es tanévben kezdte el. Két év múlva azonban az elöljárósága először Szegeden, majd Füleken bízta rá a tanítást. 1867-től ismét a jászberényi diákokat tanította.

Munkássága a főgimnáziumban

Kezdő tanárként szinte minden tantárgyat tanított. Az 1868-ban báró Eötvös József tanterve alapján a rajz rendes tantárgy lett, de korábban rajztanárokat nem képeztek. Így aztán azok a tanárok (főleg vidéken), akik *hivatást és képességet* éreztek a rajz tanítására, sikeres *vizsgálat* után taníthatták a tantárgyat.

Németh Kelemen már kis iskolás korától rajzolt és festett. Rajzai, akvarelljei iskolája kiállításain dicséretben, jutalomban részesültek. Ez a hajlama a szín- és formaérzékében az idő múlásával kiteljesedett. 1870-ben ő is jelentkezett a *vizsgálat*ra, melynek akadályait sikeresen vette. Ezt követően a tanbizottság felterjesztésére a közoktatási minisztérium okleveles rendes tanárrá nyilvánította. "*…ezentúl kizárólag szaktárgyait: a mértani és szabadkézi rajzot tanította, melyet, mint rendes tantárgyat ő vezette be tanintézetünkbe*" – írták a méltatásban.

A jászberényi Katolikus Főgimnázium 1888-ban

Az iskolában csak ő tanította a rajzoló geometriát, de ha szükség volt rá akkor más tantárgyakat is, mennyiségtant, szépírást, történelmet, földrajzot, görögpótló rajzot.

Rendkívüli tárgyként magán szabadkézi rajz órákat tartott heti 2 órában. Ezekre az órákra minden évfolyamról jelentkeztek diákok, évente 40-50 tanuló választotta, ezért több fokosztály dolgozott együtt. 1899-ben például a következő tananyagot teljesítették: „*I. fokosztály. Minden irányú vonalak. Három és négyszögek. Kör és sokszögek. Ellipszis. Ezek alapján stilizált levelek, virágok, csigavonalak, rozetták, palmetták, akanthusok. Görög, arabs, mór és román stílű Szalagok. Arabs és Perzsa ékítmények. II. fokosztály. Stilizált ékítmények és virágok árnyékolva és festve.*" (Ékítmény = valaminek a cifrázata, díszítménye)

Az itt készült rajzokat a tanév végén kiállították, minden diák, az érdeklődő szülők és a nagy közönség láthatta a munkákat. Az órákért tandíjat kellett fizetni, de a szegénysorsú diákoknak részben vagy egészben elengedte azt. Évente pedig a *rajzban tanúsított kitűnő szorgalom- és előrehaladásért* jutalmazott egy-egy diákot.

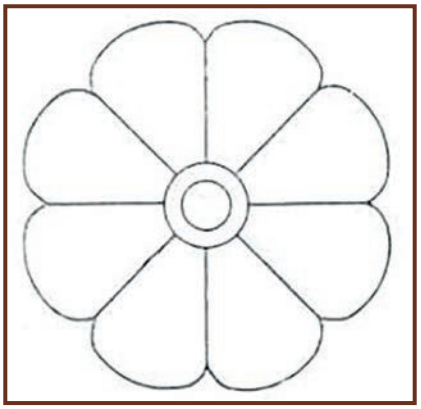

Rozetta lótusz virágból

Művésztanár volt, rajzolt, festett, sok képet készített. Az ő keze munkája a 145 éves Jász Múzeum alapítójának, Sipos Orbánnak az arcképe.

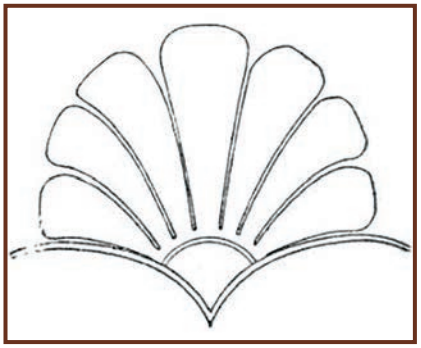

Hétlevelű palmetta

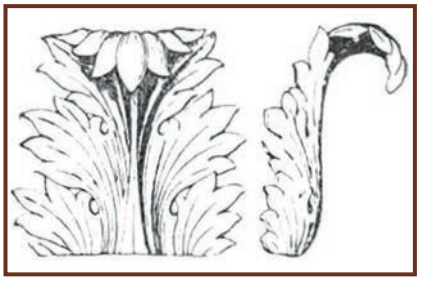

Stilizált akantusz levél

Az 1899-es főgimnáziumi évkönyvben pedig egy szomorú esemény kapcsán olvashatunk munkájáról: „*Gyászünnepünk megboldogult királynénkért:*

(folytatás a 6. oldalon)

(folytatás az 5. oldalról)

Erzsébetért (...) A kegyeletes megemlékezésre összegyűlt vendégek és az ifjúság komoly érzülettől meghatva helyezkedtek el a megdicsőült királyné képe előtt, mely a tanintézet rajztanárának Németh Kelemennek ecsetje alól került ki, a ki a kép hátteréül szolgáló egész oldalfalat fekete szövettel vonta be, a képet és környezetét pedig pálma és egyéb virágdiszszel gazdagon és izléssel fölékesítve, nagy mértékben hozzájárult a gyászos hangulat emeléséhez."

Felmenő rendszerben osztályfőnök is volt. S természetesen a rajzszertár őrének feladatát is ellátta, főleg saját munkával, saját erőből fejlesztette, gyarapította a szertár anyagát, de sok tanuló is hozzájárult a szertár anyagának bővítéséhez.

Ellátta a tanácskozmányi jegyző feladatát, az iskola tanbizottságában is dolgozott. Az iskolai könyvár anyagát is gyarapította könyvadományával.

Sipos Orbán, a Jász Múzeum alapítója. Németh Kelemen festménye

Egy volt diák vidám emlékezése gimnáziumi rajztanárára: 1931-ben *Tarnay Alajos*, a főgimnázium volt diákja a *Magyarság* című lapban (1931 01. 11.) *Régi idők – régi emberek* címmel írt cikket. Egy Németh Kelemenre emlékező részlet a cikkből: „*A 80-as évek elején Jászberény város a maga erejéből tartotta fenn főgimnáziumát, ahol is világi és szerzetes tanárok öntötték belénk nagy buzgalommal a tudomány forrásvizét: egypárunknál, sajnos, nagyon kevés eredménnyel. Az egyháziak közül a Ferenc-rendi barátok szorgoskodtak legnagyobb számban a katedrán, a nevükre is jól emlékszem: Ivanits Jusztin, Galambos Áron, Sárgai Tamás és a város népszerű festőművésze, a galamblelkű, aranyos kedélyű Németh Kelemen rajztanár úr, kinek bennem nem sok öröme tellett. A rajzolás művészete iránt a legcsekélyebb fogékonyságot sem tanúsítottam, még tévedésből se tudtam egy egyenes vonalat meghúzni, úgy, hogy a nehezebb problémákat a jó Kelemen tisztelendő úr kénytelen volt saját maga megoldani. Ebben nem jó szívén kívül nagy segítségemre volt drága édesanyám Rozi szakácsnéja, az ő messzeföldön híres kalácsaival. Hogy aztán ki ne derüljön a panama, Kelemen tanár úr év végén mindig elégségest adott a saját rajzaira.*"

A főgimnáziumi oktatáson túli tevékenysége

A Magyar Királyi Meteorológiai Központi Intézet munkatársaként a helyi meteorológiai észleleteket küldte a központba.

Az Országos Középiskolai Tanáregylet választmányi tagja, a Magyar Királyi Természettudományi Társulat tagja, a helyi magyar királyi törvényszék állandó szakértője, a Missió társulat rendes és a helybeli Nőegylet alapító tagja volt.

A Riszner-féle nyilvános nőnevelő Intézetben a mértant, a szabadkézi rajzot, a történelmet, az iparsegédeknél a rajzot tanította.

Jászberényben 1874-ben kezdődtek a felolvasó rendezvények, Németh Kelemen több évben részt vett ezeken. 1875 március 6-án *Vázlatok a szépészetből* címmel tartott felolvasást, majd 1877. évben *A szépészetről* címmel.

Az Országos Tanáregyesületben az 1880/81-es tanévben *A rajzoló geometria sikeres tanításáról* tartott előadása szakosztályi általános elismerést kapott.

Ugyan ebben a tanévben az Országos Tanáregyesület nagygyűlésén *A rajzoló geometriáról* című előadása *közelismerést* és író jutalmat ért.

A helyi lapokba nevelési cikkeket írt és szent beszédeket a hitszónoklati folyóiratba.

1886-ban *A rajzoló geometria módszeres tanításáról a gynasium I-ső osztályában* címmel készített értekezést, amiben többek között a következő cél olvasható: „*Szóval egész tanításom menetén oda törekszem, hogy úgy a szorosan vett mértani alakok, mint az ezekből fejlesztett ékítmények, megfigyelés és megfontolás folytán, egy olyan alaknyelvet képezzenek, melyet a rajzoktatás a tanulókkal nem csak megértetni kíván, hanem egyúttal arra is törekszik őket képesíteni, hogy a saját gondolataikat ezen alaknyelv segítségével majdan ki is fejezhessék..*"

A március 30-án tartott módszertani tanácskozáson elmondott értekezés a tantestület kívánságára megjelent az 1886-os évkönyvben is.

Németh Kelemen életének néhány eseménye a Historia Domus tükrében

Németh Kelemen, a ferencesrendi szerzetes élete a rendházhoz (kolostorhoz) kötődött, érthető hát, hogy a

A jászberényi Ferences templom és kolostor 1857-ben

Historia Domusban több helyen található vele kapcsolatos feljegyzés.

1888. április 9. *„Ma kezdették lebontani a volt főgymn.-ot, melyben 100 éven túl nyert oktatást a serdülő ifjúság, mely épületben a szerzetház főnöke 18, Németh Kelemen szintén sz. ferencrendi tag 24 évig foglalkoztak az ifjúság tanításával és erkölcsi nevelésével. A volt gymn. épület, mielőtt szétbontatott volna, lefényképeztetett a jelenlegi tanári kar indítványa következtében, melyből egy-egy példányt minden egyes tanár megtartott magának emlékül, valamint a szerzetház is, melynek föntnevezett két tagja voltak a szerzet részéről e tanépületben annyi számtalan sz. ferencrendi szerzetesek legutolsó működő tagjai.*"

1890. január 19-én a templomi búcsú alkalmából 7–800 fő készült a gyónásra, Németh Kelemen is gyóntatott.

1890. február 18-án Németh Kelemen szent ferencrendi áldozár s helybeli főgimnáziumi rajztanár hosszú pereskedés után *megnyervén a várostól teljes tanári fizetését*, letett a házfőnöknél 200 forintot a helybeli Szent Ferenc templom kifestésére. *„Isten áldja meg a jószívű adományozót e szép s nemes tettéért. A pénz a helyi takarékpénztárba helyeztetett el azonnal.*"

1891. augusztus 22-én *„Németh Kelemen sürgöny tudosítás útján elutazott Szabadkára testvére nejének temetésére, ki gyermekszülésben iszonyú kínok között múlt ki, a gyermeket kiszedték darabonkint belőle, de ő is belehalt.*" Augusztus 30-án érkezett vissza Jászberénybe.

1891. szeptember 27-én a városba érkezett *Gr. Apponyi Albert városi* képviselő. A nagyszerű fogadtatás után beszámoló beszédét ¾ 11 és 12 óra között tartotta meg a városháza előtt felállított mennyezetes szószékről nagy számú hallgatóság előtt. Az ezt követő ebéden részt vettek a szerzetes házfőnök és Németh Kelemen főgimnáziumi tanár.

1905. augusztus 24-én tűz volt a kolostorban. A tűz észlelése után csakhamar többed magával a padlásra sietve vízzel sikerült főtisztelendő Németh Kelemen tanár úrnak a kézifecskendőjével a tűz tovább terjedését megakadályozni, eközben jöttek a tűzoltók is, s a lakosok közül többen, sikerült a tüzet egészen elnyomni. A háztetőből 2 méter hosszú és 1 méter szélességű rész égett ki. A házfőnök és a tanár úr mentek a padlást ellenőrizni, a sötétség miatt felbotlottak s a gerendák közé estek, *de a jó Isten itt is kimutatta kegyelmét, mert csekély jelentéktelen horzsolásokon kívül egyéb bajuk nem történt*.

1905. november 29-én megkezdették a villanyvilágítás bevezetését a kolostorban. Bevezették a házfőnök, a vikarius és páter Németh Kelemen tanár szobájába, azon kívül az ebédlőbe, a konyhába és folyosókra, a két lépcső feljáratra, továbbá a sekrestyébe és templomba is, összesen 24 lámpahelyre.

1911. június 24-én arról lehet olvasni a Historiában, hogy ezen a napon tartotta főtisztelendő Németh Kelemen atya, a helybeli főgimnázium tanára 50 éves tanárságának jubileumát, mely szentmisével kezdődött, majd a Lehel szálló nagytermében díszgyűlés volt, a délutáni órákban a jubileum tiszteletére bankettet rendeztek.

A jubileumhoz kapcsolódik az az eset, amit a Historia írója azoktól az uraktól hallott, akiknek *a kezén megfordult az ügy*. A történet bizonyítja, hogy *Dr. Samassa József* akkori bíboros, egri érsek mennyire „szerette" a barátokat. Németh Kelement 50. éves tanárságának jubileuma alkalmából, „belső titkos tanácsosi" címmel akarták kitüntetni. Minden el volt intézve, minden fórumon keresztül ment ennek kivitele és mindenütt tetszéssel és méltánylással ajánlották ennek megtörténtét, már a magas minisztériumnál is helyeselték, elfogadták s csak a királyi jóváhagyás megerősítés következett volna. De a magas minisztériumban mielőtt felterjesztették volna Ő Felségéhez, gondolták, előbb megkérdezik az érseket, kinek megyéjében fáradozott oly sok éven át a jubiláns. Várták, hogyan fog nyilatkozni a dologról. A főpap, aki örülhetett volna, hogy a szerzetesek is méltók lehetnek a kitüntetésre, egyszerűen nem engedte meg, hogy az ügyet fölterjesszék megerősítés végett Ő Felségéhez. Így tehát abba maradt minden, mert az egri érsek lefújta a felterjesztést.

1914. január 15-i bejegyzés szerint Németh Kelement kinevezték az állami elemi iskolák gondnokává, ami nagy megtiszteltetés volt. 17-én pedig már az olvasható, hogy *Németh Kelemen 76 éves létére tekintettel mégsem fogadta el a megbízást.*

Az aktív tanári élet lezárása és a nyugdíjas évek

A dolgozatomat a különleges esemény, Németh Kelemen 50 éves tanári jubileumának kapcsán íródott idézettel kezdtem. Ritka az ilyen esemény a tanári pályán. A Világ című lapban megjelent írásból megtudhatjuk, hogyan ünnepelték a jubiláns tanárt. *„Jászberény város társadalma párját ritkító osztatlan szeretettel és lelkesedéssel ünnepelte Németh Kelemen ferencesrendi áldozár, az ottani főgimnázium rendes tanárának 50 éves tanári jubileumát. (...) Az ünnepély a plébánia templomban „Te Deum"-mal vette kezdetét, a zsúfolásig megtelt nagy templomban az ünnepi misét a jubiláns mondotta, nagyszámú papi segédlettel, a segédkező papok valamennyien az ünnepelt egykori növendékei voltak, közöttük Erdős András, Jászberény város plébánosa és Torma Ignác, a besnyői kapucinus házfőnökkel. A „Te Deum" a Hymnus eléneklésével végződött. A diszközgyűlést a megjelentek nagy számára való tekintettel a Lehel szálloda nagytermében tartották, hova a jubilánst egy küldöttség kisérte fel. A diszközgyűlést a jubiláns egyik legrégibb tanítványa Koller Kálmán, királyi ítélőtáblai bíró nyitotta meg.*"

Majd *Lippe Vilmos*, szolnoki ítélőtáblai bíró a tanítványok nevében átadta *Holló Barnabás* szobrászművész által készített, az ünnepeltet ábrázoló művészi kivitelű ezüst plakettet. A plakett felirata: *„Clementi Németh post exacta muneris professorii X lustra discipuli et cultores MDCCCLXI–MCMXL.*" (Németh Kelemen, ajándék ötven évnyi (1861–1911) tanári szolgálatot követően, a tanítványok és a tisztelők)

A tanári testület nevében *dr. Szombathy István*, a főgimnázium igazgatója köszöntötte és felolvasta a vallás- és közoktatásügyi miniszter üdvözlő levelét is. Folytatódtak az ünneplő beszédek, majd a jubiláns szólalt fel. *„Németh Kelemen pedig - az irányában osztatlanul és impozánsan megnyilvánult szeretettől meghatottan köszönte meg a szerinte meg sem érdemelt ovációt, s ő – mondotta – 50 éven át szeretettel tanított úgy a templomban, mint az iskolában és előtte a tanítvány mindenkor egyforma, előtte vallás, felekezeti megkülönböztetés az iskolában sohasem volt.*"

A díszközgyűlésen bejelentették két jutalomdíj alapítvány létrehozását, a kiváló eredményeket elérő diákok jutalmazására. Az egyik az ünnepelt Németh Kelemen jutalomdíj alapítványa 2000 korona alappal, a másik a volt diákok Németh Kelemen (jubileumi) juta-

(folytatás a 8. oldalon)

(folytatás a 7. oldalról)
lomalapítványa 1000 korona alappal. A díszközgyűlés a „Hymnus" eléneklésével ért véget. Ezután 300 terítékes díszebéd következett, amelyen további *szívből jött emelkedett hangú* beszédek hangzottak el és 200 üdvözlő sürgönyt kapott kézhez Németh Kelemen atya.

Az ünnepség egyben a nyugdíjba vonulásának kezdete volt. 1911. szeptember elsejétől csendes otthonába, a kolostorba elkísérte *lelkének harmóniája, az a felemelő tudat, amelyben buzgó tanári munkásságának minden napja részesült, hogy kötelességét híven teljesítette.*

A tanintézettől végleg azonban csak 1914. októberében vált meg. 1911/12-es tanévben utódját, a beteg *Szádvári Jánost* helyettesítette. Az I. világháború kezdetén pedig *hazafiasságból és szívességből ismét tanított.*

Csendben élte tovább életét a zárda szürke falai között kedves virágai, rózsafái társaságában, melyeket gondozott és vele együtt öregedtek. Tanítványok ezreinek tisztelete, szeretete kísérte jól megérdemelt pihenésében. 1924. június 8-án, pünkösd vasárnapján szenderült jobb létre életének 87., rendi tagságának 71. és pappá szentelésének 63. évében.

„Istentől elhivatott lelkiatya és kiválasztott tanár volt.: tanított, nevelt a templomban, a szónak szent székén és az iskolában, a tudás katedráján, de ezen kívül is mindig és mindenben (...) A munkás évek hosszú sora megőrölte az ő kitűnő egészséges szervezetét is; pár év előtt egyszer csak lassan-észrevétlen elmult közülünk; már nem láttuk szapora, apró lépteit, nem hallottuk okos, biztató szavait, lelkes, életteljes szemei előtt már jó idő óta elhomályosult a világ, szorgos munkás, jóságos kezéből egymásután esett ki a kréta, az ecset, a rózsaoltó kés és legvégül az imakönyv is.(...) itt hagyta az oltárt és a gyontatószéket, hol annyi kegyelmet nyert és osztott, de ahová olyan régen nem mehetett már – és itt hagyta az ő másik két nagy kertjének, a templomnak és az iskolának neveltjeit (…) szent odaadással evangéliumi buzgalommal ebben a három örökszép kertben munkálkodott egy hosszu életkoron át; az Úr szent kertjében, in stellario, a nevelő iskoláében, in horto scirentiarum és a neki testi lelki otthont nyujtó zárdáében in pomerio."

„Csendben zajtalanul, de hosszu időkre példás kitartással, eredményesen működött, híre, neve, dicsősége csak ott él azok szivében, emlékében, akiket tanított, nevelt..." (Iskolai évkönyv 1924, nekrológ)

Források:

József nádor főgimnázium évkönyvei, értesítői 1861–1925 között
Historia Domus IV. kötet 1855–1937 In: VI. 3 – Conventus Jászberény (MFKL) – Lukácsi Katalin segítségével
Dr. Szántó Konrád. A jászberényi Ferences Templom története, Ecclesia 1974
Világ, 1911. július (2. évfolyam, 154–179. szám)1911-07-02/155. szám
Magyarság, 1931. január (12. évfolyam, 1–25. szám)1931-01-11/8. szám

Csörgő Terézia
nyugalmazott biológia-kémia szakos tanár

A jászberényi Főtemplom 1956 utáni helyreállításáról

A jászberényi Főtemplom fennállása óta 1956. november 4-én szenvedte el a legnagyobb csapást, a toronysisak és a tetőzet egy része leégett.

Ezen a napon forradalmunk leverése napján a szovjet csapatok három irányból vonultak be a városba, a város elfoglalása céljából. Egy szemtanú elmondása alapján a városháza előtt egy harci jármű megállt, az abból kiszálló szovjet katonára rálőttek, a katona elesett. Erre válaszul a jármű előtti harckocsi lövegcsövét a Nagytemplom tornyára irányította, és kettő gyújtógránáttal belelőtt a toronyba. Ez mintha egy jelzés lett volna a bevonuló szovjet katonák részére, szinte egyszerre szólaltak meg a kézifegyverek, és kb. egy órás esztelen lövöldözés kezdődött a szovjet katonák és a város nemzetőrei között. A támadás mérlege: 6 magyar és 2 szovjet halott, 60-nál több magyar és 7 szovjet sebesült, a Főtéren kilőtt ablakok és kirakatok, a Kucza köteles kiégett műhelye, a Lehel szálló kupolájának és a bíróság épületének háborús sérülése, a Dózsa György laktanya kirablása.

A Főtér épületeiben és a Dózsa György laktanyában keletkezett kár értéke 2.022 e Ft-ot tett ki akkori értékben számolva.

Súlyos károkat szenvedett Főtemplomunk is. A toronysisak alsó része elégett, majd a sisak a templom bejárata elé zuhant, ott égett tovább, csupán az összeégett és behorpadt vörösréz borítás maradt meg, valamint a rajta lévő korona összeégett állapotban. A tűz átterjedt a tetőzet torony mögötti részére. Szerencsére az égő tetőzet beszakadt, így a tűz nem terjedt tovább, a tetőzet kb. 85–90%-a nem vált a tűz martalékává.

A tűzoltókat a szovjetek az égő templomhoz nem engedték oda az oltási munkák elkezdésére, illetve elvégzésére. A tönkrement rézborítást és a korona darabjait röviddel a tűzeset után a Főplébánia udvarában helyezték el, s ott tárolták a főbejárattól jobbra eső területen, a kerítés mellett.

A lelőtt nagytemplomtorony 1956-ban ***Fotó: Faragó László***

Az ideiglenes helyreállítási munkák 1956. november 24-én kezdődtek el, és 1957. február 11-én fejeződtek be. Helyreállították a leégett tetőzetet és azt palával borították be. A tornyot sátortetővel fedték be, és egy nagyméretű keresztet helyeztek el rajta. A torony helyreállítási munkáit Nagy János építésztechnikus tervei alapján végezték, a munkákat is ő irányította. A tűz következtében a toronyfeljáró csigalépcsője is kiégett – fából volt – helyette fém csigalépcsőt készítettek, melynek munkáit az Aprítógépgyár dolgozói végezték társadalmi munkában, a feljáróhoz szükséges anyagokat is ők biztosították.

A Főtemplom – a koronás templom – Jászberény szimbóluma. A csonka formájú és megrongálódott templom nagyon rontotta Jászberény városképét. Azonban a helyreállítás még nagyon hosszú ideig elhúzódott. A pusztulástól 13 évnek kellett eltelnie, mire a templom 1956-ban keletkezett sebei „begyógyultak", mire régi fényében uralhatta Jászberény főterét, Jászberény városképét.

1958-ban, Rozsáli Menyhért plébánossága idejében pénzbeli gyűjtést indítottak a templom helyreállítása érdekében. A helyreállítási költség akkor 1,2 millió Ft-ba került volna. A helyreállításból nem lett semmi, az összegyűjtött pénzen a helyreállítás célja érdekében faanyagot vásároltak. Rozsáli Menyhért 1959-ben szerződést kötött a Középülettervező Vállalattal, a torony újjáépítési terveinek elkészítésére. Azonban a tervezés költségei 36 ezer Ft-ba kerültek volna – ezt az egyház nem tudta kifizetni, így Rozsáli Menyhért kérte a tervezés leállítását.

1963-ban a tanácsválasztások után az újjáalakult Városi Tanácson belül Műemlékvédelmi Albizottságot hoztak létre. Ennek oka talán az lehetett, hogy Szolnok megyében a legtöbb műemlék Jászberényben található. Az albizottság elnökévé Sáros Andrást, a Lehel Vezér Gimnázium művésztanárát választották meg.

1956 után lehetőség lett volna a kizárólag állami költségen történő helyreállításra. 1956 után Országos Helyreállítási Kormánybizottság alakult az 1956-os események következtében keletkezett károk felmérése és helyreállítása érdekében. Az akkor már beteg és idős plébános elmulasztotta vagy elfelejtette, vagy nem merte bejelenteni a kárt a Bizottság felé, s így a helyreállítási költségen belül nem kerülhetett sor a toronysisak újjáépítésére – nyilatkozta Rozsáli Menyhért 1963-ban.

Sáros András tanár úr szívügyének tekintette a torony és a templom helyreállításának kérdését. Bányai János tanácselnök és Paksy Gábor városi főmérnök is támogatta az ügyet, azonban a legfőbb akadály a tanácstagok részéről jelentkezett, akik nem az épület műemléki részét nézték, hanem csupán annak egyházi rendeltetését.

A Műemléki Albizottság megalakulása után felmérte a városban lévő műemlékek állapotát. E jelentés alapján a tanácselnök „megemlíti, hogy a toronysisak újjáépítendő" – írja Sáros András.

A jászberényi r. k. Főtemplom az 1900-as évek elején

Elkezdenek nyomozni, hogy az egyház az újjáépítés érdekében milyen intézkedéseket tett. A gépezet elindul, azonban a bürokrácia útvesztői és a pénzhiány miatt még sokáig várni kell a megvalósulásra. Sáros András az illetékes miniszterhelyettessel és miniszteri osztályvezetővel is tárgyal az ügy érdekében. Ha lesznek kész tervek, és lesz kapacitással rendelkező vállalat, akkor még abban az évben – 1963-ban – a szükséges pénzt az év végéig tudnák biztosítani.

Közben plébános váltás történt, Rozsáli Menyhértet elhelyezték Győrbe, helyette Bozóki János lett a plébános. Bozóki János is szívügyének tekintette a torony és a templom újjáépítését. Ígérte, mindent megtesz az újjáépítés érdekében. Gyűjtést indított. 1963. október 17-én levizitelt a tanácselnöknél. A tanácselnök kijelentette, *„ő nem ..., aki csak azért nem akarja az újjáépítést, mert templomról van szó. A torony a főtér dísze, fontos műemlék, az újjáépítés nem az egyház segítését szolgálja".*

1964. április 9-én az egyházközség az újjáépítéshez szükséges összeg felét összegyűjtötte, és felvették a kapcsolatot az Állami Egyházügyi Hivatallal is.

1964. szeptember 10-én a KÖZTI közli, hogy a korábban megrendelt tervet nem tudja elkészíteni, mivel intézetüknél profilváltás történt, műemléki ügyekkel nem foglalkozhatnak a későbbiekben. Ezt a munkakört ezentúl a VÁTI tölti be.

1965. január 21-én Bozóki János plébános a VÁTI-tól megrendelte a terveket. A terveket Lombár Pál mérnök készítette el, melyek novemberre készültek el. November 15-én a kész terveket a Műemléki Albizottság megtárgyalta, és kisebb javítások kiegészítésével elfogadta.

1966. február 5-én Bozóki János plébános Sáros Andrással egyetemben bemutatta a terveket Bányai János tanácselnöknek. A tanácselnök kéri, kérjenek építési engedélyt.

1966. február 16-án a Községfejlesztési Állandó Bizottság is megtárgyalta a terveket, azt nagy érdeklődéssel hallgatták. Az első kérdésük az volt, rajta lesz-e a korona? Ugyanis nem értett mindenki egyet a korona visszakerülésével, többek között Andrási Béla, a város országgyűlési képviselője sem. Amikor értesült a toronysisak elkészültének terveiről, úgy reagált: *„Ugye korona nélkül?"* – Egyébként a város vezetése már 1946-ban el akarta távolítani a kereszt alatti koronát a templom tornyáról. Az elképzelés anyagi okok miatt meghiúsult, ugyanis 28.000 Ft-ba került volna az állványozás.

1966. február 25-én egy újabb akadály: a tanácselnök közli, hogy az építési engedélyt csak akkor adhatja ki, ha a Műemléki Felügyelőség elfogadja a terveket, és az egri érsek megadja az engedélyt az újjáépítésre. Az OMF-től az engedélyt megkérik, az gyorsan meg is érkezik. Az érseknek a tanácselnök is ír, és a plébános is beterjeszti a kérelmet. Sajnálatos adminisztrációs hiba következtében az érsek jóváhagyása csak 1966. július 21-én érkezett meg.

(folytatás a 10. oldalon)

(folytatás a 9. oldalról)

Megint egy újabb akadály az építési engedély megadása ügyében. 1966. szeptember 5-én kiderült, csak úgy adható ki, ha van kivitelező vállalat. Állami vállalatok nem vállalták. 1966. szeptember 19-re sikerült a plébánosnak magánvállalkozót szerezni.

1966. december 20-án végre megadta a helyreállításhoz az építési engedélyt a Városi Tanács VB Építési Osztálya.

Bozóki plébános 1967. február 5-én hirdette ki a templomban a torony újjáépítésének lehetőségét, és újabb adománygyűjtésre szólította fel az egyházközséget. A gyűjtés lassan haladt. Közben Bozóki János nyugdíjba vonult 1967-ben. Az új plébános, dr. Tajti Lajos 1968-ban érkezett meg, ő az, aki sok küzdelem után véghezvitte a felújítási munkákat. 1968 január elején szerződést kötött Ongjert Richárd magánvállalkozóval.

A jászberényi főtemplom tornya napjainkban ***Fotó: Baráth Károly***

1968. február 3-án kezdődtek el a munkálatok és 1969 augusztusában fejeződtek be.

A felújítási munkák közben rengeteg probléma adódott. A munkák folyamán nem volt kijelölt építésvezető, a helyreállítási munkákat lényegében Sáros András tanár úr irányította. A munkát végző szakemberek nem rendelkeztek megfelelő szakmai ismeretekkel, nem rendelkeztek megfelelő szerszámokkal. Az ellenőrzést végző személyek által feltárt hibák nem kerültek mind kijavításra. A régi toronysisak megmaradt részeinek egy részét ellopták. Ellopták a korona maradványait, emiatt új koronát kellett készíteni. A toronyóra számlapját kétszer kellett kicserélni, a harmadik változat, ami most látható, hasonlít legjobban az eredetire. Többször anyaghiánnyal küszködtek, főleg pedig vörösréz tekintetében. Ennek beszerzéséhez a Hűtőgépgyár igazgatójának segítségét is igénybe vették.

1969. július 18-án a tervezőmérnök megvizsgálta a kész tornyot. Sok mindent kifogásolt, de a hibák kijavítására már nem volt lehetőség, a torony végérvényesen őrzi hibáit. A torony elpusztulása előtt 63 m magas volt és karcsúbb, ma alacsonyabb és zömökebb.

A felújítás menetét Sáros András: A jászberényi Főtemplom története c. könyvében részletesen leírta, abban részletesen olvashatunk a felmerült gondokról és problémákról.

Az új korona terveit Sáros András rajzai alapján Lombár Pál készítette, a bádogosok azt 1968. június 2-ára készítették el. Június 2-án, pünkösd vasárnapján kiállították a templomban, a Szent István oltár előtt volt látható. 1968. június 11-én tették fel a templom csúcsára. A korona belsejébe egy kis ládában iratot helyeztek el, azon minden 400 Ft vagy az felett adományozó személy nevét feltüntették. A tanács is elhelyezett egy iratot, mely Jászberény akkori életéről tartalmaz ismertetést, és ismertetik a város akkori vezetőinek nevét. Az iratot Bányai János tanácselnök és Bárdos István tanácstitkár írták alá.

A torony újjáépítése keretében megtörtént a templomtest helyreállítása is, 1969. március 24. és június 17. között. Ezután a plébánia külső felújítását végezték el. A felújítási munkákkal egyidejűleg a sekrestyét is kibővítették. És elkészült Jászberény első szembemiséző oltára is.

Ez a nagy horderejű munka a hívek önzetlen adományaiból, az egri érsek magánadományából, a város és az OMF erkölcsi és anyagi támogatásával valósult meg.

1969. augusztus 15-re minden munka befejeződött. Nagyboldogasszony ünnepe templomunk búcsúünnepe. A búcsúi szentmise keretében dr. Brezanóczy Pál egri érsek mintegy 5000 ember jelenlétében szentelte fel az újjáépített toronysisakot, a külsőleg megújult templomot és a plébániaépületet. Konszekrálta a fehér és fekete márványból készített szembemiséző oltárt, melyben Szent Magnusz és Szeverusz ereklyéit, valamint a nap jelentőségét méltató iratot helyezett el. A két és félórás szertartás a pápai és a magyar Himnusz hangjaival fejeződött be. Az ünnepségen jelen volt a város és a környék papsága, valamint az egyházközség 38 tagú képviselő-testülete is.

Ebben az évben 50 éve, hogy Főtemplomunk 1956-ban keletkezett „sebei" begyógyultak. Hálával tartozunk ezért a Főtemplom és a város hívő közösségének. Hálával tartozunk Rozsáli Menyhért, Bozóki János és dr. Tajti Lajos atyáknak, akik a felújításhoz szükséges anyagiakat előteremtették és végigküzdötték a felújítás nehéz időszakát. Hálával tartozunk Sáros András tanár úrnak, aki ezen munkakört szívügyének tekintette, a felújítási munkák mozgatórugója volt, felügyelte, műemléki szempontból szervezte és koordinálta.

Ők valamennyien már eltávoztak közülünk, nem ünnepelhetnek velünk, ők már „hazatértek". A boldog feltámadás reményében fáradt testük a földben, meggyötört lelkük pedig az égben nyerjen örök nyugodalmat.

Irodalom:

Sáros András: A jászberényi Főtemplom története. Keresztény Értelmiségiek Szövetsége, 121–145. Budapest, 2002

Ciprusság–Virágszál. Isten országának munkatársai Jászberényben. 1546-2015. 130-131. Jászberény, 2015

Kovács István László: A jászberényi Szent Korona történetéhez. In: Jászsági Évkönyv 2018. 100–109. Jászberény, 2018

Besenyi Vendel: Megemlékezés a névtelen szovjet katona emléktáblájánál. Kézirat. Jászberény, 2018. november 4.

Besenyi Vendel helytörténeti kutató

Egy elfeledett fényszarui feltaláló

Egyes találmányok minden kétséget kizáróan tükrözik az emberi leleményességet, de vannak, amelyek ma már olyan magától értetődőek, hétköznapiak, hogy talán bele sem gondolunk, hogy fel kellett azokat valaha találni; elmegyünk mellettük, a feltalálójukról pedig mit sem tudunk. A következő sorok mindennapjaink egyik meghatározó találmányának kiötlőjét hivatottak bemutatni, egy olyan találmányét, amelyet a köztudat, sőt minden bizonnyal a szűk szakterület ismerői sem kötnek egy egyszerű paraszti származású magyar ember, egy jász atyafink nevéhez.

Kiss A. Ferdinánd sorozáskor

Kiss A. Ferdinánd (Ferenc) 1896 tavaszán született Kiss A. János és Kiss L. Anna gyermekeként, tősgyökeres fényszarui földműves családba. A Galga-tanyán öt fivére és egy húga élte meg a felnőtt kort. Bár az apa az akkori viszonyok között a község jómódú gazdálkodójának számított, birtokaiból a gyermekekre fejenként éppen csak annyi jutott volna, hogy elegendő legyen a megélhetéshez, vagy még annyi se. Talán ennek tudatában is és korán kibontakozó műszaki érdeklődése okán döntött úgy Ferdinánd, hogy kitanulja a lakatosmesterséget. Erre az alkalmat az I. világháború is megteremtette számára. Az orosz fronton töltött hosszú hónapok alatt előbb a lovak patkolásával kellett, hogy foglalatoskodjon, később azonban a több leleményességet kívánó munkálatokra is befogták, szerszámok és gépek javítását bízták rá, így kitanulhatta a mesterség minden csínját-bínját. A mindennapossá váló szükséghelyzet pedig találékonyságát, kitartását és akaraterejét is csiszolta. Nem mellesleg nagy valószínűséggel a mesterségének köszönhette életben maradását is, hiszen ennek révén viszonylagosan a hátvédben maradhatott, nem került a közvetlen tűzvonalba.

Kiss A. Ferdinánd bajtársaival az orosz fronton 1915-ben

Kiss A. Ferdinánd a Jónász és Weiner-féle üzem vezetőjeként

A háborút követően családot alapított. 1920 késő őszén vette feleségül az alsószentgyörgyi származású Gyetvay Erzsébetet, akitől 1921–38 között öt gyermeke született, időrendben Nelli, Feri, Géza, Tóni és Mártika. A család még az 1920-as években Kókára költözött, de gyakran jártak haza meglátogatni az otthonmaradottakat.

Hogy közvetlenül a háború utáni években hol dolgozott, az nem maradt fenn az emlékezetben, írásos dokumentumok pedig nem szólnak róla, de annyi bizonyos, hogy az 1930-as évek derekán az akkor már igen neves budapesti vállalatnál, Jónász Vilmos és Weiner Ferenc Szerszám- és Lakatosáru Gyárában kapott munkát. Ferdinánd kiváló tehetsége, kemény munkabírása hamar megmutatkozott, így nem csoda,

(folytatás a 12. oldalon)

(folytatás a 11. oldalról)

hogy 1937-re immár művezetőként irányította a munkálatokat. Ahhoz, hogy mind magasabb szintű feladatát hivatalosan is elláthassa, jócskán felnőtt fejjel érettségizett és elvégezte a gépésztechnikumot is, lévén azt megelőzően pusztán négy elemit volt lehetősége végig járnia. Folyamatosan képezte magát, rendkívüli kreativitása pedig még tapasztalatait is messze túlszárnyalta. Idő közben kezei közül egyre nívósabb munkák, sőt gyönyörű alakzatokkal, virágmotívumokkal díszített alkotások kerültek ki. Budapest számos középületének lakatosmunkáit is az üzem készítette. Közülük a legismertebbek a régi Madách Színház, a XIII. kerületi elöljáróság épülete, a Kereskedőház, a Divatcsarnok vagy a Horthy Miklós Közkórház. Teljes egészében az ő keze munkáját dicséri és meglehet, hogy a legmívesebb fővárosi alkotása a Rákóczi úton álló Luther-ház monumentális kovácsoltvas kapuzata. Vidéki remekművei közül a kókai templomkert angyalokkal díszített kapuját és néhány más környékbeli, elsősorban vallási témájú munkáját lehetne kiemelni az 1930-'40-es évekből.

A Luther-ház kapuzata Budapesten

A gyár még a háború előtt köztéri kandeláberek, utcai lámpák gyártásával is foglalkozott. Ezek tervezését és gyártásuk felügyeletét maga Ferdinánd végezte. Egészen a '70-es évekig fennmaradtak és részben működtek is azok a gázüzemű utcai lámpák, amelyek pl. a Városligetben és az azt környező utcákban, valamint a Budai Várnegyedben kerültek felállításra. Sőt az emlékezet alapján a Városliget melletti Ciklámen utcában álló gázlámpa-matuzsálem egyike a Ferdinánd vezette üzem által tervezett utolsó, még ma is álló szerkezeteknek.

Fergyi bácsi (ahogy őt a családban a nálánál fiatalabbak, így e sorok írójának édesapja is szólította) még a háború előestéjén családostul Pestre költözött. A rákospalotai Káldy Gyula utcai lakás később munkáinak fontos színterévé vált. Ezen időszakra tehető munkásságának abszolút fénykora. Kezei közül immár nem csupán szemet gyönyörködtető remekek kerültek ki, kibontakozó kreativitása új megoldásokat szült. Rengeteget foglalkozott gépek, gépezetek, kézi szerszámok tökéletesítésével, vagy teljesen újak készítésével. Gyökeresen új megoldásait, speciális kéziszerszámait, technikai újításait mind saját kezűleg készítette el. Azokat a család apraja-nagyja csiszolta véglegesre és festette, biztosítva az esztétikus külsőt. Az így készült gyártmányokat igényes háttér előtt a zuglói házuk udvarán fényképezte le, hogy aztán a fotók birtokában részletes dokumentációkat, amolyan korabeli reklámanyagot készítsen. A reklámanyagokat hazai és nemzetközi (elsősorban francia és német) fórumokon publikálta, bízva az egyedi megrendelésekben, esetleg a sorozatgyártásban. Újításainak egyikemásika lényegében találmánnyá lett, ezek szerkezetét Fergyi levédette. A budapesti szabadalmi hivatal máig őrzi a Fergyi bácsi neve alatt az 1940-es években bejegyzett tucatnyi szabadalmat. Ezek közül különös említést érdemelnek az akkor forradalminak számító, mégis briliánsan egyszerű kivitelű, állítható csavarkulcsok (franciakulcsok) és speciális fogók, de szerkesztett ő pusztán emberi erővel működtethető járműveket, hajtányokat, más vasúti berendezéseket, mezőgazdasági gépeket, úgy mint talajaprító és szántó-vető gépeket, sőt még rafinált lábtörlő és gázmotoros áramtermelő szerkezeteket is.

Bár a fent sorolt találmányai közül nem egy (így pl. a franciakulcsok) gyártásra is került és mindmáig használatban van, mégsem ezek közül kerül ki az a mesterműű, amely révén méltán közismertté, mi több világhírűvé válhatott volna. Az időben visszaugrunk 1937-be. Fergyi bácsi ekkor egy újabb, minden addiginál jelentősebb találmányán dolgozott. Fia visszaemlékezése szerint a határidő szorításában éjszakákba nyúlóan készítette az új találmány részletes leírását. Úgy gondolta, lázas igyekvése minden fáradozást megér, hiszen a határidő nem más volt, mint a jelentkezés a világ legrangosabb, a kifejezetten a technikai újítások bemutatására rendezett fórumára, az 1937-es párizsi világkiállításra. Az új vívmány, a pályamű tárgya pedig a közlekedési lámpa mind küllemében, mind működési elvét tekintve továbbfejlesztett és tökéletesített változata volt. A szerkezet prototípusán negyedmagával dolgozott, munkatársai neve azonban máig

Kiss A. Ferdinánd és családja az 1941-ben elkészült műve, a kókai plébániakert kapuja előtt

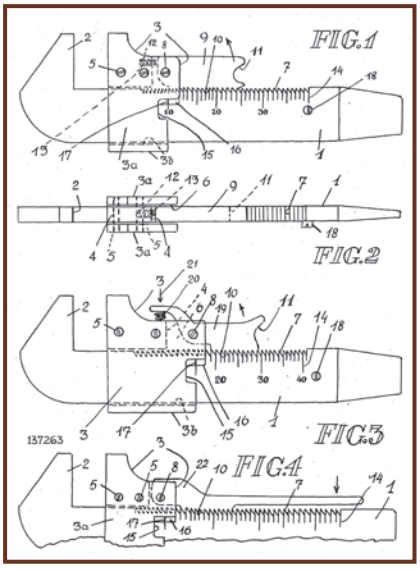

Az egyik általa tervezett, állítható csavarkulcs szabadalmi rajza

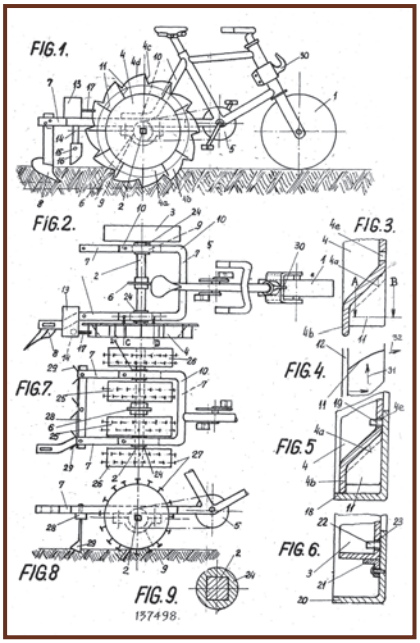

Láb- vagy motorhajtásos, talajaprító-, szántó-, vető- és talajlazító gép terve

ismeretlen. A nagy mű, a háromszínű, ún. hurokdetektoros forgalomirányító jelzőberendezés végül időre elkészült. A szerkezet lényege abban állt, hogy a forgalmi jelzőberendezés, azaz a háromszínű lámpa összeköttetésben állt az úttestbe épített indukcióshurokkal, ami érzékelve a felette áthaladó járműveket, jelet küldött a lámpának, ami így az áthaladó, illetve a lámpa mögött álló gépjárművek „számának" megfelelően váltott zöldre, avagy pirosra, ezzel dinamikusan és a forgalomnak megfelelően engedve át a járműveket, csökkentve a forgalmi torlódás valószínűségét. Az akkor forradalminak számító készülék várakozáson felüli sikert aratott. Ferdinánd nemcsak, hogy kijutott az EXPO-ra vele, hanem legnagyobb büszkeségére a nemzetközi zsűri egyöntetű elismerését elnyerve a kiállítás első díjával (aranyéremmel) és a hozzá járó 1000 frankos pénzjutalommal térhetett haza.

kellett, a viszálykodó és hozzá nem értő örökösök kezei között pedig felbomlani látszott az üzem. Ferdinánd így jobbnak látta magánútra térni. Néhány évig bizalmas segédeivel kis házi műhelyében folytatta munkáját több-kevesebb sikerrel, az új államrend azonban további akadályokat gördített

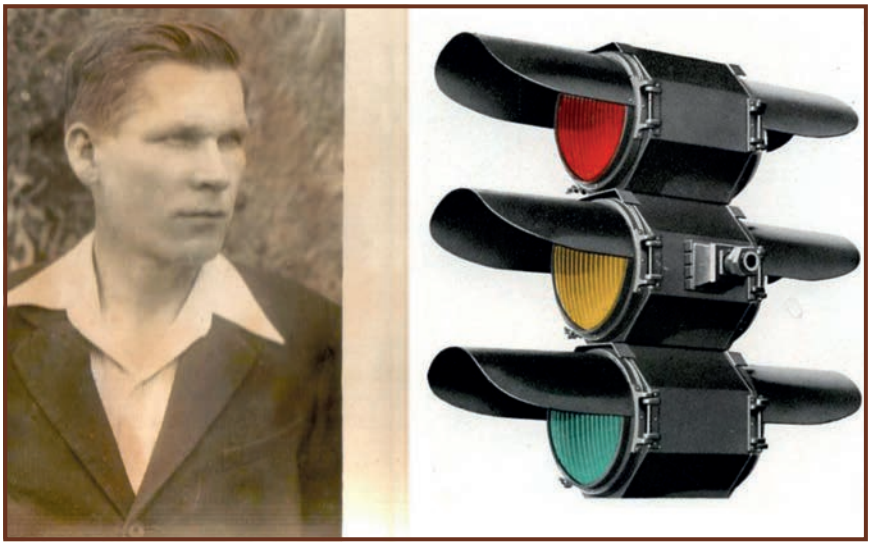

Kiss A. Ferdinánd és világraszóló találmánya

Kiss A. Ferdinánd a lámpát sem idehaza, sem nemzetközi szinten nem szabadalmaztatta, a gyártás jogát eladta egy francia iparvállalatnak, így biztosítva akkor a család megélhetését. Igaz emiatt a találmányt hivatalosan sehol sem fűzik az ő nevéhez, az azonban talán részben mégis elégtételként szolgálhat, hogy a lámpa rövid időn belül meghódította a világot, hiszen 1938-ban először Franciaországban, majd hamarosan a földkerekén mindenhol a Ferdinánd bácsi által megalkotott (háromszínű, négy állású, detektoros) közlekedési lámpa terjedt el, melynek működési elve mind a mai napig használatos.

Az aranyérmet igazoló díszoklevél évtizedekig lakásuk konyhájában függött, és a prototípust is őrizték, mára azonban sajnálatos módon mindkettőnek nyoma veszett. Az elkészült prototípusok egyike a kútfők szerint 1941-ben került tesztüzemre a budapesti Kerepesi, Fogarasi és Mexikói utak hármas kereszteződésében.

Az idők változása nemcsak a találmánynak, de az alkotónak sem kedvezett. A második világháború véget vetett a Jónász és Weiner-féle üzemnek. Az amúgy is viharos sorsú gyár vezetőinek származásuk okán távozniuk fennmaradásuk elé. Gyáros múltja és vallásos elköteleződése révén a '40-es évek végén nem kívánatos személlyé vált az államhatalom szemében. A további megtorlástól tartva és a kilátástalan anyagiak miatt az '50-es évek elején külföldre távozott. Gyermekei szintúgy a fenti okokból mind más-más országba kerültek, felesége idehaza maradt, családja teljesen szétszakadt. Ferdinánd Ausztriában próbált talpra állni, de magánéleti válsága és a hazájában történtekkel kapcsolatos, valamint a korábbi munkatársaival szembeni csalódása elmélyült, amelyek közvetett következtében méltatlan körülmények között hunyt el.

Közlekedési csomópontoknál, forgalmas autópálya-szakaszoknál vagy jelzőberendezések előtt ma is sok helyütt jól láthatóan indukcióshurkokat építenek az aszfaltba világszerte, amelyek az áthaladó forgalmat hivatottak érzékelni. Szükségtelen hangsúlyozni, hogy a különféle állítható csavarkulcsok is mily elterjedtek gépesített modern világunkban. Emlékezzünk hát rá, hogy mindezek az életünket megkönnyítő hasznos vívmányok a Jászság e leleményes szülöttének érdemei.

Dr. Kiss Dávid Sándor,
neurobiológus, egyetemi docens

Szilva-nap Jászalsószentgyörgyön

Községünkben szeptember 21-én hagyományőrző szilvalekvárfőzést rendeztünk a Tájház udvarán. Régen – mivel nagyon sok szilvafa volt – mázsaszámra főzték a szilvát. Nem volt olyan ház, ahol az udvaron ne fortyogott volna a rézüstben a finom szilvalekvár. Rendezvényünk célja az volt, hogy felelevenítsük a szilvalekvár elkészítésének hagyományát, de ezen túl az esemény közösségi élményt is adjon a résztvevőknek. Az ötletadó a Helytörténeti és Hagyományőrző Egyesületünk részéről Blaha Zoltánné volt, de a rendezvény megvalósításában a Top 5.3.1 „Helyi közösségek fejlesztése" című projekt helyi cselekvő közössége is nagyon sokat segített. Így kialakult egy olyan csapat, akik nem csupán érdeklődők voltak, hanem a munkában is aktív közreműködők.

Szerencsére híven tudtuk követni a hagyományt, mert a jelenlévő főző asszonyok még leánykorukban részesei voltak ennek a finomságnak az elkészítésében. Akkoriban az üst alját jól kitapasztották, hogy ne süljön le a lekvár. Amíg főtt, állandóan kavargatni kellett, nem lehetett mellőle eljönni. Egy napba is beletelt, mire a sok lekvár kifőtt. Akkor volt készen, ha a kavaró kanál megállt benne és a lekvár pöfögött. Félidőben a család a ciberét ette kenyérrel, mert ezen a napon nem főztek. A cibere a félfővésben levő híg lekvár. Az elkészült lekvárt cserépfazekakban tárolták. A legközelebbi kenyérsütéskor a lekvárt betették a kemencébe, hogy a teteje bebőrösödjön, mert így az még tartósabb lett.

Mi a cserépfazekakat nélkülözve a kifőtt lekvárt félliteres üvegekbe töltöttük, melyekből 110 üveg telt meg. Nagy örömünkre a nap folyamán nagyon sokan, több mint százan ellátogattak a Tájház udvarába, ahol kedvelve kóstolgatták a tagtársak által felkínált ízletes, szilvával díszített süteményeket. A nap kedves színfoltja volt a kis óvodások csoportja, akik megtanulhatták a szilvásgombóc elkészítését és a maguk készítette gombócokat jó kedvűen el is fogyasztották.

Az előttünk álló téli hónapokban szilvalekvárt eszegetve bizonyára szívesen gondolunk majd vissza erre a jó hangulatú, élményteli Szilva-napra.

Lukácsi László helytörténeti kutató

Fiatalok és idősek egymást váltva kavargatták a lekvárt

Szilvafát is ültettek annak emlékére, hogy régen nagyon sok szilvafa volt a településen

A kis óvodások a gombócok készítését sajátították el ***Fotó: Marton Rita***

A Jász Múzeum jubileuma

A Jász Múzeum életében kiemelt jelentőséggel bír az idei esztendő, hiszen az intézmény megalakulásának 145. évfordulóját ünnepli ez évben. Október 4-én jubileumi rendezvény keretében adóztak a meghívottak a tudomány és a közművelődés szolgálatában álló közösség értékgondozó munkája előtt.

A Jász Múzeum, valamint a Jász Múzeumért Alapítvány nevében Hortiné dr. Bathó Edit köszöntötte az ünnepélyen megjelenteket. Mint fogalmazott, mi, jászok nagyon szeretünk ünnepelni, és jelen esetben minden okunk meg van rá, hiszen 145 év nagy idő, különösen egy közgyűjtemény életében. Köszönettel fordult a sorokat megtöltő vendégekhez, majd a díszasztalnál ülőket, Szabó Tamás polgármestert, Győrfi Sándor regnáló jászkun főkapitányt, Farkas Ferencet, a Jászsági Önkormányzatok Szövetsége elnökét, Nemes József jászkapitányt, Gál-Dobos Beátát, a Jászkerület Nonprofit Kft. igazgató-helyettesét, továbbá dr. Bereczki Ibolyát, a Pulszky Társaság Magyar Múzeumi Egyesület elnökét üdvözölte.

A városi és egyházi elöljárók, jász- és kunkapitányok, a múzeumi, az oktatási és a kulturális intézmények, vállalatok, civil szervezetek és múzeumbarátok sokaságára tekintve hozzátette, a rendezvényen részt vevők jelenléte önmagáért beszél, és jól példázza, milyen nagy tisztelet és szeretet övezi a Jász Múzeumot.

A köszöntések sorát Szabó Tamás nyitotta meg, aki meghitt közösségi ünnepként aposztrofálta a jeles alkalmat. „*Tulajdonképpen olyan, mintha egy nagy család volna most jelen, maga az ünnepség pedig egy bensőséges összejövetel, a család egy tagjának születésnapja.*" A folytatásban három meghatározó életteret emelt ki, ahol az emberek lelkületet, szellemiséget alakító érzelmeket tapasztalhatnak meg, ilyen a könyvtár, a templom és a múzeum. Mind a három helyszínt tisztelet, csönd, áhítat jellemzi évszázadok óta, és bárhová is vezessen a technikai fejlődés, ezekre mindig és mindenkor szüksége lesz az emberiségnek.

„*Mi történik akkor, amikor egy múzeum kilép a maga életteréből, a maga körülvett, épített világából? Van nekünk egy olyan intézményünk, aki bizony megtette ezt, nem először, és már nem mostanában, kitölti a város tereit, közösségeit, mindamellett, hogy önmaga is egy olyan közösséggé vált – a múzeumi dolgozókkal és önkéntesekkel – amely a város életét jelentősen meghatározza.*" Beszéde záró momentumában az intézményhez kapcsolódó fejlesztésekről szólt, tájékoztatta a hallgatóságot a rövidesen átadásra kerülő interaktív látványraktár megvalósulásáról, ahogy a gyűjtemény külső helyiségben történő elhelyezéséről is büszkén adott számot. Végezetül megköszönte Bathó Editnek azt a mérhetetlen munkát, amit a múzeum, egyben Jászberény érdekében végzett és végez még a jövőben.

Az ötemeletes, jász mintás születésnapi torta Bódiné Bagi Éva cukrász mester alkotása
Fotó: Bugyi Gábor

A Jászkunság nevében Győrfi Sándor regnáló főkapitány lépett a pulpitushoz. Múltidéző szónoklatában 1874. december 26-ra repítette vissza az ünneplőket, hangsúlyozva, hogy bár eltelt azóta több mint száz esztendő, a múzeum továbbra is a tudomány egyik alappillére. Az igazgató asszony vezetésével végzett szakmai munka eredménye, hogy a Jász Múzeum a magyar tudomány elismert kutatóhelye, számos szakmai kiadványával az elsők között van az országban. „*Valahol a múltat meg is kell élni, itt pedig kiteljesedik ez a gondolat. Nemcsak őriznünk kell a hagyományokat, hanem élettel kell megtölteni a múzeumokat. Nem csupán a jelenhez, de legalább annyira a jövőhöz is szólni kell. Bathó Edit átvezette az alvó múltat az élő, pezsgő jelenbe, és így ez az értékegyüttes immár a jövőbe mutat*" – fogalmazott a főkapitány, majd egy örökéletű, fémből öntött virágalkotást nyújtott át gondolatai jelképeként az intézmény vezetőjének.

Farkas Ferenc egy korabeli újság, nevezetesen az 1874-es év december 25-i lapszámából idézte fel a történelemformáló eseményeket, melyek között méltó helyet foglalt el a Sipos Orbán alkapitány által életre hívott intézmény megalakulása. Az évszázad során a múzeum Jászberény és a Jászság kiváló szellemi műhelyévé vált. Feladatának tekintette szűkebb hazánk, a Jászföld értékeinek őrzését, megismertetését a fiatalokkal. Nagy kreativitással indította folyóiratok, könyvek szerkesztését, kiadását, széles körben vont be szakembereket és műkedvelő szerzőket tevékenységébe. „*A jelenkor vezetése az alapítvánnyal, Jászberény városával, a Jászok Egyesületével, és a Jászsági Önkormányzatok Szövetségével is kiváló kapcsolatot ápol, amely a jövőbe vetett hit, a siker záloga.*"

A köszöntők sorában dr. Bereczki Ibolya, a Pulszky Társaság Magyar Múzeumi Egyesület elnöke következett, aki felhívta a figyelmet egy másik ünneplésre méltó évfordulóra is, miszerint Hortiné dr. Bathó Edit immáron huszonöt esztendeje munkálkodik a múlt megőrzésének szellemében. „*De ezen túlmenően nagyon fontos, hogy mindezt milyen módon mutatja be a közösségének, hogyan kapcsolódik hozzájuk, milyen módon szólítja meg a közösség tagjait és azok milyen módon viszonyulnak a múzeumhoz. Ebben ott van az interaktivitás, az élmény, a bevonás, a közös cselekedet, ezek mind olyan eszközök és lehetőségek, amellyel ez a múzeum hosszú időn át prosperálni fog*" – méltatta a gyűjteményt az elnökasszony, kinek ünnepi gondolatait Nemes József jászkapitány fűzte tovább.

A továbbiakban a Jász Múzeum 145 évének tudományos és közművelődés érdekében végzett tevékenységének képkockáiból, legfontosabb mérföldköveiből szemezgetett Hortiné dr. Bathó Edit, majd a társintézmények és civil szervezetek képviselőinek köszöntése következett. A jubileumi rendezvény az Ifjúsági Házban elköltött ünnepi ebéddel, és az önkormányzat jóvoltából feltálalt, több emeletes torta elfogyasztásával ért véget.

Kazsimér Nóra újságíró

(Az itt közölt írás elsőként a Jászkürt Újság 2019. október 10-i számában jelent meg.)

KÉPES RIPORT A JÁSZ MÚZEUM 145 ÉVES JUBILEUMI ÜNNEPSÉGÉRŐL
Bugyi Gábor fotóival

Basky András polgármester Lajosmizse városa nevében köszönti a Jász Múzeumot

Dr. Szabó Tamás
Jászberény polgármestere

Dr. Horváth László, a Damjanich János Múzeum igazgatója köszönti a jubiláló múzeumot

Györfi Sándor jászkun főkapitány

Csikós Miklós emeritus jászkapitány és felesége, Zsuzsanna asszony kulcsos kaláccsal köszöntik a Jász Múzeumot

Farkas Ferenc, a Jászsági Önkormányzatok Szövetsége elnöke

Dr. Bereczki Ibolya, a Pulszky Társaság – Magyar Múzeumi Egyesület elnöke

Nemes József regnáló jászkapitány

Hagyományőrző jász asszonyok jász viseletben

A Jászsági Menedzser Klub nevében dr. Rédei István elnök köszönti a Jász Múzeumot

Berec Zsolt, a Jászkerület Nonprofit Kft. igazgatója Nagy Tamás jászberényi művésztanár alkotásával köszönti a múzeumot

A jubileumi ünnepség résztvevői

180 éve alakult a Jászberényi Kaszinó Egylet, Jászberény első egylete

Jászberényben az Ady Endre és a Bercsényi utca sarkán álló épület adott otthont az 1839-ben alapított egyesületnek. A város reformkori társas életének meghatározó közösségeként jött létre, majd a század második felében Jászberény Kaszinója mintává vált a Jászság városaiban alakuló egyesületek számára. Az első évtizedről kevés forrás maradt fenn mindenesetre az alapítók gr. Széchenyi István Kaszinó alapítási felhívásához csatlakoztak. A szabadságharc bukása után felfüggesztették működésüket. Újjá szerveződésükre csak a közigazgatási, önkormányzati autonómia visszaállítása, 1861 után került sor. A társasági élet szervezése mellett a város és a Jászság gazdasági és politikai életében is fontos szerepet játszottak. A Kaszinó Egylet, vagy ahogy a sajtó később emlegeti az Úri Kaszinó 1868 első napjaiban tartott összejövetelére Sipos Orbán Jászkerületi képviselő javaslatot tett a Jászkerületi Népbank és Takarékpénztár megalapítására. Javaslata tetszést aratott a tagság körében és a pénzintézet 1868. január 20-án létrejött. Hasonlóképpen a Kaszinó indítványozta a városi téglagyár és a világítási egylet alapítását a városnak 1868 nyarán. Ennek eredményeként kezdődik meg a közvilágítás olajlámpákkal Jászberény belső terein. A villanyvilágítás 1906-ban jelent meg a jász fővárosban, a Kaszinó kertet borította nappali fénybe egy ívlámpa. Az 1874-ben készült és a Belügyminisztérium által jóváhagyott alapszabály rögzítette az egyesület célkitűzéseit. Ennek értelmében az egylet célja: *„művelt társalgás, hasznos eszmecsere, olvasás művelt egyénhez illő szellemi szórakozások által a közszellem, közművelődés és társadalmi élet fejlesztése emelése. Miből kifolyólag a Kaszinó Egyesület semmiféle pártállást nem foglalhat el.”* Székhelye, működési területe Jászberény. Pecsétjének körirata Jászberényi Casinó Egyesület 1839, mely évszám az alapítás évét bizonyítja. Tekintettel arra, hogy az egyesület tagsága Jászberény elitjéből verbuválódott, érdemes áttekinteni szervezeti felépítését, működési elveit. Az 1948-ig tartó működés során a taglétszám sohasem haladta meg a 200 főt, tehát viszonylag szűkkörű maradt. A felvételüket kérőknek 100 forintot kellett befizetni az egyesület pénztárába. Összehasonlításul, egy kinevezett tanító biztos egzisztenciát nyújtó évi jövedelme 1880-ban kb. 400 forint volt. A felvételről a taggyűlés határozott, kétharmados többségre volt szükség a tagsághoz. A tagságnak három fokozata volt. 15 év tagság után alapító tag besorolás járt. Ennél kevesebb tagsági viszonyhoz a rendes tag cím járt. Ideiglenes tag lehetett az aki hivatala vagy egyéb ok folytán átmenetileg élt Jászberényben és nem rendelkezett saját ingatlannal. Az alapszabály lehetővé tette az egyleti könyvtár használatát arra érdemes kívülállók részére.

A Casinó életét 11 tagú választmány irányította, élén az elnökkel és az igazgatóval. A választmány köteles volt gondoskodni a nélkülözhető egyleti pénzek gyümölcsöző biztos elhelyezéséről. A tagdíjakat évi két részletben április és október első napjáig tartoztak befizetni. A közgyűlést évente egyszer, legkésőbb február végéig kellett megtartani. A tisztújító közgyűlések örök témái voltak a helyi sajtónak. A Jász Kürt részletesen ismertette a rendezvényeken, díszvacsorákon, felolvasó esteken és bálokon résztvevők névsorát. Az 1907. február 7-én tartott közgyűlésen a tagság elfogadta az 1874. évi alapszabály módosítását és szakosztályokat alakítottak ki úgymint:

1.) Népművelő szakosztály. A felnőttek számára kurzusokat tart alkalmas időkben tudnivalókban az írás-olvasástól kezdve.

2.) Tudományos és irodalmi művészeti szakosztály. Célja a tudományos művészeti irodalmi törekvéseket megszólaltatni. Pályázatokat ír ki például. Jász népdalgyűjtés, etnográfiai leírások készítése, tárlatok rendezése.

3.) Gazdasági szakosztály a mezőgazdasági és ipari alosztályból állt. Célja előmozdítani a gazdaság és ipar területén az ésszerűsítést, összeköttetéseket teremteni a helyi gazdaság fejlesztése érdekében.

4.) Jótékonysági szakosztály keresi a közjótékonyság hatékony irányait, összeköttetést teremt a már meglévő jótékonysági intézményekkel, gyámolítja működésüket, melegedő szobákat nyit, ingyen ételt osztogat.

5.) Testnevelő szakosztály játéktereket és sporttelepeket tervez létrehozni, testnevelésre és edzésre buzdítja az iskolás gyermeket s a meglett férfiakat, torna ünnepélyeket rendez.

Az Úri Kaszinó épülete a 20. század elején

Az egyesület ügyeit az igazgató osztály vezette, melyet a választmány tagjai alkottak. Az Úri Kaszinó 1907-ben kialakult szervezete az első világháború végéig változatlan maradt. A Polgári Kaszinó, ami 1894-ben alakult, nyitottabb volt a középrétegek számára, jelentős versenytárssá vált. A két világháború közötti időszakban már több államilag támogatott országos szervezettel osztozott a közéleti befolyáson. A Kaszinó Egyesület vagy Úri Kaszinó 1948-ig működött folyamatosan Jászberény patrióta szellemű vagyonos rétegének közösségeként. Mintaként szolgált a Jászság többi településén alakult kaszinók számára. Felvállalta a város még hiányzó intézményeinek létrehozásának kezdeményezését. Mindig bátran kezdeményezték az akkori államigazgatás számára nehezen kezelhető területek: szegény ügy, sport és közművelődés fejlesztését.

Dr. Wirth István
nyugalmazott főiskolai tanár

Száz éve lőtték agyon Egressy Kálmán joghallgatót

EGRESSY KÁLMÁN
Tartalékos huszár hadnagy, joghallgató
(Jászberény, 1894 – Jászberény, 1919)

Jászberényben született 1894. szeptember 21-én. Szülei: Egresi Kálmán csizmadia mester és Bezzeg Terézia. Első gyermekként látta meg a napvilágot.

Elhunyt: 1919. május 2-án. Halálának oka: lőtt seb a szíven. Május 4-én a jászberényi Szolnoki temetőben helyezték végső nyugalomra, temette Magyar János káplán segédlettel.

Az elemi iskolát és a gimnázium 6 osztályát szülővárosában végezte. A gimnázium utolsó két tanévét, 1912–1914 között Temesváron, a Csanád Egyházmegyei Papnevelő Intézetben fejezte be.

A szeminárium, egy 1914. szeptember 14-én kiállított bizonyítvány szerint „*tanulmányait itt folytatja és magát jól viseli, majd ugyanezen a napon kiállított bizonyítvány szerint, további kellő előmenetel és jó magaviselet feltétele mellett annak idején áldozárrá fog szenteltetni*”.

Az első világháború kitörésének évében, 1914. október 29-én kérelemmel fordult a honvéd kiegészítő parancsnoksághoz 1 évi önkéntesség tárgyában, és kérte felvételét a honvédség kötelékébe. Az engedélyt megkapta, a hadsereg kötelékébe lépett, és a huszároknál szolgált. Ez időtájt öccse, Sándor is a fronton harcolt.

A frontszolgálat alatt megsebesült, a Vukovár melletti lipovakai üdülőből átalakított tábori kórházban kezelték. Mint tartalékos huszár hadnagy szerelt le.

Leszerelése után, 1918. március 6-án a Budapesti Királyi Magyar Tudományegyetem rektorának aláírásával igazolja, hogy őt, Egressy Kálmánt a Jog- és Államtudományi Karra, az 1917/18-as tanév II. félévében a rendes hallgatók körébe felvették. Egyetemi leckekönyve szerint az utolsó vizsgát igazoló bejegyzés 1918. március 10-én történt, amikor közjogból sikeres vizsgát tett.

Az őszirózsás forradalom idején, 1918 novemberében Jászberényben nyugodt körülmények között történt a városban a hatalomátvétel, ennek személyesen Egressy Kálmán is részese volt. Egressy a Tanácsköztársaság kikiáltását Jászberényben érte meg – miután egyetemi vizsgáit március 10-én letette –, és az eseményeket folyamatosan figyelemmel kísérte. Ha szükség volt rá, véleményt is nyilvánított. Az első alkalom különösen megdöbbentette, ez pedig a szabad vallásgyakorlással kapcsolatos helyi túlkapások megjelenése volt.

Taska János jászberényi közoktatási népbiztos által – 1919. március 30-án – készített körlevél igen kemény hangon hozta az érdekeltek és a lakosság tudomására az iskolák államosítását, a hittanoktatás megtiltását az iskolákban, mi több: az egyházi szimbólumok eltávolítását a tantermekből. *Az Egri Főegyházmegyei Levéltárban megmaradt Taska* János eredeti kézirata.

Egressy Kálmán érettségi képe

A felhívás betűhív másolata: „*A jászberényi követtanács egyhangúlag kimondotta, hogy Jászberényben felekezeti iskolát el nem ismer, hanem valamennyi, úgy a volt római katolikus, református és izraelita iskolát az állam tulajdonának jelenti ki, s a közoktatási népbiztosság rendelete megérkeztéig Munkás Népiskolának nevezi. Ezzel kapcsolatban kimondotta, hogy a vallásoktatást úgy a főgimnáziumból, a tanítóképzőből, polgári leányiskolából, mint az elemi iskolából, nemkülönben a gazdasági iparitanonc és kereskedő iskolákból kitiltja, s helyette a megállapított órákban az erkölcstant és a mai kort ismertető előadásokat elrendeli. Az esteleg így fennmaradt órákban közismereti tárgyak tanítandók. Az iskolákból minden olyan kép, feszület stb., mely a gyermekek lelkében a múlt bűnös rendszernek csak halvány emlékét is felidézhetné, kidobandó. Jászberény, 1919. március 30. Taska* János *s. k.*”

Ebben felhívásban szó sincs arról, hogy a Tanácsköztársaság biztosítja a szabad vallásgyakorlást, a templomokban engedélyezi a hitoktatást, csak az oktatási intézményekben tiltja. A nyugodt, vallásos jászberényi nép korábban fájó szívvel vette tudomásul, hogy a harangokat elvitték a háborúba, de ekkor még nem is sejtették, hogy a négy és fél évig tartó világégés elmúltával jönnek a még keservesebb forradalmi napok, melyek a vallásukat már-már létalapjaiban kezdik ingatni. A vallásos jász nép lakásaiban minden néprétegnél megtalálható volt a kereszt, Szűz Mária és a szentek fényképe, így a felhívás érthetően felháborodást keltett.

Egressy Kálmán így ír erről: „*… a Forradalmi Kormányzótanács rendelete oly durva módon hajtatik végre, hogy maga a parancsot végrehajtó vezetőség sem azonosítja magát a végrehajtó személlyel…*”

A helyi direktórium a felháborodást észlelve már egy nappal később felhívásban magyarázkodni kényszerült, hogy a templomok és a vallás továbbra is megmaradnak. Egyúttal fenyegetőztek, hogy akik a „*kormányzói követtanács kiadott rendeletét rosszhiszeműen félremagyarázzák, ellene lázítanak, forradalmi törvényszék elé állíttatnak.*”

A direktórium hosszas tanácskozás után április 2-ra népgyűlést hirdetett. Elképzelésük szerint a lelkészeknek kellene megnyugtatni a népet, ezért mindhárom felekezet képviselőit, nevezetesen: Erdős András római katolikus plébánost, Dombi Béla református tiszteletest és Kálmán Ödön izraelita rabbit fontosnak tartották meghívni.

A meghirdetett népgyűlésen több ezer ember jelent meg, polgárok, proletárok vegyesen. Kocsis István akkori káplán az Egri Egyházmegyei Közlönyben – így számolt be a népgyűlésről: „*Taska, a tanügyi népbiztos és Sándor Oszkár, egy volt görög katolikus tanító, most Jászberény kommunista parancsnoka, ki a megelőző tanácskozásokon egyenesen azt követelte Erdős András plébánostól, hogy mondja ki a népgyűlésen, hogy »amit eddig tanítottunk, az mind hazugság és csalás«. A gyűlésen, amikor a plébános a pulpitusra lépett: „Halljuk a plébánost!” – skandálta a tömeg.*”

A katolikus plébánosnak sikerült is megnyugtatni a népet, de nem a kommunisták szája íze szerint. Erdős András római katolikus plébános rövid beszédében kifejtette, hogy „*ha nem szabad az iskolába belépnünk, fogjuk tanítani a gyermekeket a templomban, itt van a kezemben*

(folytatás a 20. oldalon)

(folytatás a 19. oldalról)

plakát, mely ígéri, hogy a magán hitoktatást nem akadályozza a kommunizmus, ezt el fogom tenni a plébániai levéltárba". Más hasonlókat is mondott, amelyekkel megnyugtatta a népet, de nem a direktóriumot. A plébánost sokáig éljenezte az egész népgyűlés. A szervezők azt mondták a plébánosról egymás közt: „*Majd eltesszük mi a plébánost innen örökre.*"

Taska és társai is beszélni, magyarázkodni akartak a népgyűlésen, de lehurrogták, abcugolták őket. Miközben a szónokok a szabad vallásgyakorlást próbálták bizonygatni, Egressy Kálmán hangosan felkiáltott: „*Nem egészen így van az! Igenis, nem haddja meg*!" Számos, hasonló bekiáltás tarkította a tiltakozást. A Budapestről kiküldött népbiztos is látta, hogy a kiadott Taska-féle felhívás és a két nappal későbbi plakát tartalma között lényeges eltérés van és megígérte, hogy Jászberény város közösségének e tekintetben orvoslást nyújt.

A Jászberény Újságban 1919. április 8-án címlapon tették közzé:

„*Jászberény dolgozó népe!*

A héten felelőtlen egyének azt híresztelték a városban, hogy az új rend megszünteti a vallást. Ezt azzal teszik, hogy a kormányzótanács csak az iskolákból tiltja ki a vallásoktatást, egyes felekezetek azonban fenntarthatnak felekezeti hittan iskolákat is. Tehát, akik tudatosan a kormányzótanácsnak rendeleteit rosszhiszeműen félremagyarázzák, ellenlázításnak tekintenek, és a forradalmi törvényszék a legszigorúbban jár el ellenük."

A helyi direktórium a tiltakozók közül – Magyar János helyi káplán jelentése szerint – ebben az ügyben 67 személyt tartóztatott le, többségüket el is ítélték. Közöttük volt Egressy Kálmán is, akit 1919. március 16-án délelőtt 10 órakor letartóztattak, az ellene felhozott vád a Tk. 1. sz. rendeletének 1. §-ba ütköző bűncselekmény, mely nem más, mint izgatás. Valójában a vallásossága melletti kiállás. A forradalmi törvényszék gyorsan dolgozott, a tárgyalást még e napon meg is tartotta.

Egressy Kálmán az utolsó szó jogán, a Forradalmi törvényszék előtt 1919. április 16-án elhangzott beszédének részlete: Elmondja, hogy „*én mindig szociális gondolkodású voltam teljes életemben, csakhogy én nem szerettem azt a féktelen izgatást, mert tudom, hogyha végtelenül felrázzuk a kedélyeket, akkor nem lesz erő, nem lesz hatalom, mely mérsékelni, fékezni tudná a tömeget – azért én a megértő, az összeegyeztető szociálpolitikát tartottam helyesnek*!"... „*Engedjék meg, hogy visszatekintsek a neveltetésemre! Szüleim buzgó vallásos emberek, kik természetesen úgy neveltek engem is, azután jön a két év 18–20 éves koromban, mikor szemináriumban papnak nevelnek: ... ilyen nevelés nyomot hagy az ember lelkén, nem tud ebből a szellemből kivetkőzni! No és mikor az ember azt látja, hogy a Forradalmi Kormányzótanács rendelete oly durva módon hajtatik végre, hogy maga a parancsot végrehajtó vezetőség sem azonosítja magát a végrehajtó személlyel, ... ne csodálkozzanak, hogy nem voltam képes magamon uralkodni, mikor a szónok azt mondja: a kommunizmus nem bántja a vallást, meghagyja mindenkinek: közbe ne kiáltsak: Nem egészen így van az! Igenis, nem haddja meg*!"

Egressy ecseteli, hogy ő tisztában van a kommunizmus elveivel, mely nem ismer semmiféle vallást, semmiféle szent helyet. Elmondja, hogy a Forradalmi törvényszék tagjai is részt vettek a népgyűlésen, és érezhették, „*mily izzó volt a hangulat: az én megjegyzésem, az én közbeszólásom oly kissé, mondhatnám egyáltalán nem tette izzóbbá a hangulatot. Sem előzőleg, sem utóbb nem szóltam és nem tettem olyan dolgot, amivel a hangulat izzóbb lett volna! Ezt a megjegyzést sem azért tettem, mert izgatni akartam, hisz én azt tudtam, hogy engem figyelnek, de nem voltam képes uralkodni magamon, uralkodni, és ismerem a Forradalmi Kormányzótanács rendeletét, mely megengedi, hogy bárki a napi eseményekhez szóljon, azt tárgyalja!" ...„Köszönöm figyelmüket! Mentegetni nem akartam magam, kérem, gondolkozzanak és lássanak a lelkembe: hozzanak ítéletet! Nyugodt, tiszta a lelkiismeretem: bűnösnek nem érzem magam, éppen ezért tekintsenek el megbüntetésemtől, ne mételyezzenek büntetéssel*!"

Egressyt egy hónapi fogházra ítélték. A forradalmi törvényszék a legutóbbi héten hozott ítéleteiről a helyi újságban, egy közleményben értesítette a város lakosságát: *politikai okok* miatt *csupán* négy főt ítéltek el, *hitük melletti* kiállásért senkit sem.

1919. május 2-án a románok közeledésének hírére a jászberényi exponáltabb kommunisták és a vöröskatonák menekülésre készülődtek. Reggel az esetleges népbosszú meggátlására statáriumot hirdettek, viszont a népharag enyhítésére a politikai foglyok és a túszok szabadon bocsátására utasítást adtak.

A jászberényi nép a főtéren gyülekezett, és követelték a direktórium távozását, közöttük jelen volt az előző nap szabadon bocsájtott Fecske Sándor malomtulajdonos is. Az egyik vörösőr megszólította őket: „*Elvtársak, menjenek haza!*" Fecske válaszolt: „*Nem vagyok magának elvtársa, én Fecske úr vagyok*". Fecskét a városházára hurcolták, bántalmazták, majd *Pacauer megparancsolta az őröknek: „Vigyék át a fogházba, és lőjék agyon!"* Útközben Gárdos Henrik és Budai Antal súlyosan bántalmazták, ez folytatódott a fogház udvarán is. Ezt látták – *a direktórium utasítására – az akkor szabadon bocsátott politikai foglyok: Nagy János, Suba Antal, Taczman István (Kálmán, szerk.), köztük Egressy Kálmán, aki látva, hogy a fogház kapujánál Fecskét bántalmazzák, felemelt kézzel, kiáltozva a csoport felé rohant: Emberek ne bántsátok!*

A csoport egyszerre ellene fordult: Gárdos pedig célba vette pisztollyal. Egressy ekkor ébredt tudatára a veszélynek, melyben élete forog kockán, s mielőtt a csoporthoz ért volna, hirtelen jobbra fordult, és az őrszoba felé menekült. Ekkor rálőtt Gárdos, de nem talált. Fecske felhasználva a zűrzavart szintén menekült, és Egressy után futott, itt azonban Egressy látva, hogy a magas kőfalon át nem menekülhetnek, Fecskéhez fordult: Sándorkám, ide rossz helyre jöttünk! Erre Fecske visszatért az őrszobába, s az egyik ágy mellett egy székre ült apatikusan várva a történendőket. Ekkor rohant be Gárdos, utána a vörösőrök, de míg ezek megálltak az ajtóban, Gárdos kirohant a hátulsó udvarba, s ott a szembejövő Egressyt, ki szintén vissza akart térni az őrszobába, közvetlen közelből lelőtte. Mikor Egressy összeesett, Gárdos lehajolt meggyőződni, hogy meghalt-e.

Gárdos, mint aki jól végezte dolgát, visszatért az őrszobába, hogy Fecskével is végezzen. Mivel ott nem akart lövöldözni, ezért kényszeríteni akarta Fecskét, hogy menjen ki a hátulsó udvarba, s midőn nem bírt vele, dühödten ordított az őrökre, hogy szuronnyal piszkálják ki Fecskét. Az őrök azonban nem engedelmeskedtek.

Egyszerre az ajtón kívül felharsant Czetti (István, szerk.) fogházgondnok hangja, ki a lövöldözésről értesülve lélekszakadva sietett az őrszoba felé. A gondnok hangja hallatára Fecskében új erővel ébredt fel az életösztön, s hogy az időt húzza, Czetti megjelenéséig letérdelt, és az életéért könyörgött Gárdoshoz. Ekkor belépett Czetti, akinek megjelenésére és szavára a szereplők némileg magukhoz tértek. Gárdos rászólt a gondnokra, hogy tegye ezt a férget (Fecskét) a sötétbe. Aztán a vörösökkel együtt kiment a vasúthoz. A vasútnál megjegyezte, hogy sajnálja, hogy Fecskét is agyon nem lőtte. Fecske a börtöngondnok, majd Tóth György védelme alatt hazament.

Egressyt Gere doktor vizsgálta meg először, de már csak a halál beálltát állapíthatta meg."

Mihelyt a jogállami feltételek rendeződtek, Jász–Nagykun–Szolnok vármegyében is megkezdődtek a felelősségre vonások. 1920. március 30-án Egressy Kálmán tart. hadnagy, joghallgató agyonlövése ügyében érintett vádlottak perét tárgyalta és hozott ítéletet. A pör lefolyásáról a Szolnoki Büntető törvényszék jegyzőkönyvéből tudhatjuk, hogy Gárdos Henrik bűntettét szándékos emberölésnek minősítette.

A pör lefolyásáról a Jász Hírlap és a Szolnoki Büntető törvényszék jegyzőkönyvéből tudhatjuk, hogy „*Gárdos Henrik a szándékos emberölés bűntettét azáltal követte el, hogy Jászberényben 1919. május 2-án d. e. 9–10 óra közötti időben a j. bírósági fogház épület egyik mellék udvarában Egresi(!) Kálmán tartalékos hadnagyra kilenczmméteres Frommer pisztolyából két-három lépés távolságról reálőve őt szándékosan, annélkül hogy szándékát előre megfontolta volna, megölte, miután a lövedék Egresi szívét sebezve annak belső elvérzés következtében beállott azonnali halálát okozta.*"

A tanúkihallgatások után felolvasták az egyik iratot, melyben: „A *budapesti forradalmi tanács vádbiztosa* közönséges gyilkosságnak minősítette Gárdos tettét, *a másikban a jászberényi direktórium tagjai követelik a budapesti forr. tsz.-től Gárdos szabadon bocsátását, mert »Egressy megölése a proletáriátus érdekében történt«.*

Az ügyész tartott hatalmas vádbeszédet, melyben Egressy hősi és mártíralakjával szemben kiemelte gyilkosának elvetemültségét, ki ölt, azért, hogy öljön, hideg megfontolással, mert hisz tettének elkövetése után lehajolt az áldozata testéhez megnézni meghalt-e? Gárdos még kommunista szempontból is becstelen volt, mert csak addig volt kommunista, míg érdekeinek ez megfelelt, míg basáskodhatott a becsületes embereken, azoknak életéről rendelkezhetett. Az ügyész valamennyi vádlottal szemben fenntartotta vádindítványát."

Gárdos védője csak annak megállapítására kérte a bíróságot, hogy védence nem előre megfontolt szándékból ölt. A többi védő enyhe ítéletet kért a többi vádlott számára, mint akiknek bűne Gárdoséhoz mérve alig jöhet szóba.

Végül a vádlottak szóltak pár szót a maguk érdekében. Gárdos harctéri szolgálatára és idegbetegségére hivatkozott, a vörösőrök ugyancsak háborús érdemeikre s azon körülményre, hogy részint munkahiány, részint terror hatása alatt voltak kénytelenek a vörösőrségben szolgálni.

Az ítéletet Bodnár Ferenc elnök márc. 30-án du. 3 órakor hirdette ki. Gárdos, Pacauer, Budai, Wittreich, Lukács, Tamási és Szimán bűnösök személyes szabadság megsértésében. Ezen kívül Gárdos bűnös egyrendbeli szándékos emberölésben és lopásban. Budai pedig bűnös még szándékos emberölés kísérletében.

Ezért Gárdos (Gottseig) Henriket 15 évi fegyházra, Budai Antalt 2 évi fegyházra, Wittreich 5 havi, Paczauer Gábort 8 havi, Lukács és Szimán 4–4 havi fogházra ítéltettek el.

Egressy Kálmán nyughelye a jászberényi Szolnoki úti (ma Szent Imre) temetőben, családi sírboltban van. Sírját, halálának 100. évfordulójára, a SELENA Kft. vezetője, Nagy Gábor úr nagylelkűségének köszönhetően rendbe tették.

Sírja
a jászberényi Szent Imre temetőben
Fotó: Bugyi Gábor

Az utókor emlékezete különböző időszakokban elhalványodott, vagy éppen nagyobb fényt kapott. A Horthy-korszakban, az évfordulók alkalmával, a hősök napján a megemlékezések rendszeresek voltak. Mindenkor megfogalmazták, hogy a bűnösöknek meg lehet bocsátani, de feledni sohasem szabad.

A szocializmus ideje alatt a jászberényi sortűzről mint az ellenforradalmi lázadás letöréséről szónokoltak, kiemelve azok érdemeit, akik ennek letörésében élen jártak.

A '19-es vörös uralom jászberényi rémtetteit 1990 után kezdték feldolgozni. A jászberényi Polgári Kör 2002-ben emléktáblát állított a jászberényi kommunista diktatúra ártatlan áldozatainak. A sortűz 11 áldozata mellett helyet kapott Hajek Ferenc vöröskatona és Egressy Kálmán tartalékos huszár hadnagy, joghallgató neve is. Ezt követően a megemlékezések rendszeresek. Emlékbeszédekkel, a koszorúk elhelyezésével, mécsesek gyújtásával fejezik ki, hogy az utókor nem feledi őket.

Számos történész, helytörténész foglalkozott, foglalkozik a vörösuralom történetével, e sorok írója az egyház ellen elkövetett atrocitásait helyezi kutatásainak középpontjába, ennek kapcsán került előtérbe Egressy Kálmán „hős és mártír" életútjának összegzése. Remélhetőleg az emlékezet erősítésének ez az írás is egy formája lehet.

Megjegyzés:

Egressy családnevet a 19. században elírták Egresire, ennek helyesbítését kérte a család, melyet 1916/5345. sz. érseki főszentszéki (főegyházmegyei) végzés alapján a születési anyakönyvében, 1916. december 6-án Egressy-re javították. Születési anyakönyvben. Nagyboldogasszony Főplébánia Jászberény.

Forrás:

A közoktatási népbiztos 23/1919 sz. határozata. AN Actapersonalia Erdős András, Egri Főegyházmegyei Levéltár (1919-ben, a jászberényi Tanácsköztársasággal kapcsolatos minden okirat itt található)

Egressy család magán gyűjteménye.

Egressy Kálmán, 1919. április 16-án tartott tárgyalásán, az utolsó szó jogán elhangzott beszéde. Egressy család magángyűjteménye.

Halotti anyakönyv, 1919. 362. o. 186. sz. Nagyboldogasszony Főplébánia Jászberény.

Jász Hírlap 1920. április 4. II. évfolyam 10. sz. 1–2.

Jászberényi Újság 1919. április 8. 1.

Jászberényi Újság 1919. április 20. 2.

Kocsis István: Az ellenforradalmár Jászberény in: Egri Egyházmegyei Közlöny 1919. 11. 16. 89–96.

Magyar János káplán jelentése. AN Actapersonalia Erdős András, EFL.

Magyar Nemzet Magazin Kézzel írt történelem, A jászberényi vérfürdő, 1919. 2005. július 16. 32.

MNL JNSZML VII.1.a. Szolnoki Királyi Törvényszék iratai, Büntetőperek, 200/1920.

Születési anyakönyv 1919. 127. o. 675. sz. Nagyboldogasszony Főplébánia Jászberény.

Dr. Suba Györgyné
helytörténeti kutató

BEDEKOVICH 240/200

Négy évtized a Jászkun Kerület mérnöki hivatalában
Konferencia Bedekovich Lőrinc emlékére

A jászfényszarusi Népfőiskolai Társaság névadója idősebb komori Bedekovich Lőrinc, akit a Jászkun Kerület 1779. június 2-án választott meg a Jászság, a Nagykunság és a Kiskunság közös földmérőjévé. Mérnöki tevékenységét 40 éven át nyugdíjazásáig, 1819 novemberéig folytatta. Az idei kerek évforduló kiváló alkalmat adott arra, hogy a negyven év szakmai hagyatékát összerendezve 2019. szeptember 19-én, elsőként Jászfényszarun a Rimóczi kastélyban, egy szakmai konferencia keretében emlékezzenek meg a geometráról és munkásságáról.

Győriné dr. Czeglédi Márta köszöntőjében arra tért ki, hogy Bedekovich Lőrinc munkássága hívta életre ezt a konferenciát. A Bedekovich Népfőiskola által kezdeményezett emlékülés, a névadó és a mérnöki munka iránti tiszteletet és elkötelezettséget jelenti – egy tudósról, az életéről és munkásságáról emlékeznek meg a mai napon. A polgármester asszony méltatta a geodétát. Bedekovich Lőrinc a Jászkun Kerület első földmérőjeként felmérte a kerületek teljes területét, az egyes települések kérésére a földmérést is elvégezte. Úttörő szerepet játszott a terület, települések fejlesztésében, a folyók szabályozásában is.

Dr. Dobos László a nyitó előadásában elmondta, hogy „*Gazdag és sikeres életpályáról van szó, amelynek az eredményei kevéssé vannak jelen a jászságiak köztudatában s ezért egyfajta adósság lerovásnak is tekinthetjük ezt a konferenciát.*”

Sokkal több jász érték van, mint amelyekről tudunk s még sokkal több azoknak a száma, amelyek a jász köztudatban nem eléggé mélyen vannak jelen. A Bedekovich életmű egy szakértelmiségnek az életútja, egy olyan embernek, aki a kora legmagasabb végzettségét, a tudást szerezte meg Budán a királyi egyetemen. Majd tudását négy évtizedig a szülőföldjén hasznosította. Nekünk azért is fontos rátekintenünk, mert a geometra egy olyan tudományt művelt itt, amely századokon keresztül nem volt jelen a Jászság történetében. A Jászok Egyesületének ügyvivője előadásában a kort, a történelmi hátteret mutatta be.

Horváth Gergő igazgató-helyettes (Szolnok), *Id. Bedekovich* Lőrinc kéziratos térképei a MNL Jász-Nagykun-Szolnok Megyei *Levéltárában* című előadásában betekintést kaptak a hallgatók a gyűjtemény munkájába. A Magyar Nemzeti Levéltár Jász-Nagykun-Szolnok Megyei Levéltárának térképgyűjteményébe mintegy 300 kéziratos térkép tartozik. Noha más levéltárak ennél jóval több kéziratos térképet őriznek, a szolnoki anyag számos darabja, elsősorban a Jászkun Kerület rendkívül tehetséges geometrájának, idősebb komori Bedekovich Lőrincnek köszönhetően kiemelkedő értéket képvisel.

Horváth Gergő,
a MNL JNSZML igazgató-helyettese
Fotó: Réz Bertold

Az itt található Bedekovich térképanyag alapját az a 43 rajz képezi, amelyet a szerző 1823-ban, nem sokkal halála előtt adott át a Jászkun Kerületnek. A gyűjtemény egy része 1878-ban Jászberényből, a megszüntetett Jászkun Kerület iratanyagával együtt került Szolnokra, az újonnan szervezett Jász-Nagykun-Szolnok vármegye levéltárába. Az 1950-es évek első felében a városi és községi levéltárak felszámolásakor jelentős mennyiségű térképpel egészült ki a gyűjtemény. A levéltárban folytatott iratrendezések és kutatások során a Jászkun Kerület, Jászberény város és a Blaskovits család iratanyagából további kéziratos szelvények kerültek elő. Bedekovich több mint félszáz alkotása került be a szolnoki levéltárba és számos munkáját más közgyűjtemények őrzik. Tóth János, a Jászberényi Jász Múzeum korábbi igazgatója 1976-

Dr. Dobos László, a Jászok Egyesülete elnöke és
Győriné dr. Czeglédi Márta Jászfényszaru polgármestere ***Fotó: Réz Bertold***

ban még csupán 41 db, Szolnokon őrzött Bedekovich-térképről tett említést, ám a később előkerült alkotásokkal és a név nélküli, vélhetően idősebb Bedekovich Lőrinc által készített szelvényekkel együtt, számuk meghaladja az ötvenet.

Jelenleg is folyik a feltáró munka, dr. Farkas Kristóf Vince történész muzeológus (Jász Múzeum, Jászberény) és Horváth Gergő igazgatóhelyettes, levéltáros (Magyar Nemzeti Levéltár Jász-Nagykun-Szolnok Megyei Levéltára, Szolnok) kutatási eredményeinek köszönhetően folyamatosan bővül a Bedekovich ismeretanyaguk, újabb térképek, iratok kerülnek elő, amelyekkel a nagyközönség is megismerkedhet.

A földmérő és a magánember életébe kaptunk betekintést **dr. Farkas Kristóf Vince** történész (Jász Múzeum, Jászberény) előadása során. *„Idősebb Bedekovich* Lőrincre, mint a Jászkun kerület első földmérőjére hatalmas feladat nehezedett, hiszen ekkoriban az *ezen hivatást vállalók végeztek szinte minden jellegű mérnöki munkát. Elsődleges feladata a térség teljes területének térképészeti felmérése és az egyes települések kérésére végzett földmérés volt. A geodéta kiemelkedő szerepet játszott a Hármas kerület fejlesztésében is, hiszen rá hárult az elvadult vadvizek megszelídítése, az árvizek elleni védekezés, az úthálózat fejlesztése, a településeken belül új utcák kijelölése, valamint az új középületek terveinek véleményezése és ritkábban tervezése is.*

Dr. Farkas Kristóf Vince történész muzeológus Fotó: Réz Bertold

Pályafutása során megindult a Zagyva, a Tarna és a Galga folyók szabályozása, a mocsarak lecsapolása és a gátak építése. A Jászság egyik jelentős kutatója Sugárné *Koncsek Aranka pontosan állapította meg, hogy „Bedekovich* Lőrinc szakembere volt az adott korban jelentős vízimalmok működéséhez szükséges malomzúgók, zsilipek, malomgátak tervezésének". *Bedekovich gazdag életművéből eddig több mint száz darab térképe, terve és vázlata került elő, amelyek közül több műve korára jellemzően gazdagon díszített, sőt két térképén önmagát is megörökítette."*

Dr. Kovács Melinda, a MNL Heves Megyei Levéltárának főlevéltárosa a legjelentősebb alkotást mutatta be, a 31 lapos Zagyva és Tarna térképcsomagot, amelyen 1791-ben a két folyó futását ábrázolta, Hatvan vidékétől a szolnoki várig. Bedekovich mérnöki munkájának magas színvonalát jelzi, hogy vízrendezési elgondolásait a Helytartótanács jóváhagyta. Munkái mégis ideiglenes jellegűek maradtak, mivel a végleges megoldás, az egész Tiszavölgy szabályozása csak évtizedekkel később kezdődhetett meg.

Dr. Kovács Melinda, a MNL SZML főlevéltárosa Fotó: Réz Bertold

A Jászság helytörténetének szolgálatában címmel **Hortiné dr. Bathó Edit,** a Jász Múzeum igazgatója mindenki Aranka nénijéről, Sugárné Koncsek Arankáról a Jászság elismert helytörténészéről vetített képes előadásában emlékezett meg. A gazdag, szolgálattal teli száz esztendőt megélt Aranka nénit méltatta, akinek elismerésre méltó életműve és hite példaként áll mindannyiunk előtt. A Bedekovich Népfőiskola vendégeként is köszönthettük őt.

Dr. Bathó Edit, a Jász Múzeum igazgatója Fotó: Réz Bertold

Helyismereti dokumentumok digitális formában a Jászberényi Városi Könyvtárban címmel **Kovács Péter,** a Jászberényi Városi Könyvtár igazgatója ismertette azt az intézményi projektet, amely a helytörténeti dokumentumok gyűjtését és könnyebb elérését célozza.

Kovács Péter, a jászberényi Városi Könyvtár igazgatója Fotó: Réz Bertold

A könyveknek ugyanazok az ellenségei, mint az emberiségnek: a tűz, a nedvesség és az idő- mondta egykor a francia író, Paul Valéry. S ezt egy nagy digitalizációs projekt teszi lehetővé, hogy ezektől a veszélyektől megóvják a könyveket és dokumentumokat. S a kö-

(folytatás a 24. oldalon)

(folytatás a 23. oldalról)

vetkező generáció eljöhet, és megnézheti, milyen volt az élet és a kultúra 50 vagy 100 éve.

A Bedekovich Lőrinc Népfőiskolai Társaság értékőrző és közösségépítő tevékenységét **Kovács Béláné Pető Magdolna,** a szervezet elnöke ismertette, s a hallgatóság figyelmébe ajánlotta a városközpont kiállításait, amelyet az alakuló együttműködések, beszélgetések a vendéglátást követően az érdeklődők megtekintettek. Tájékoztatást kaptak arról is, hogy a hagyományos Erzsébet napi programok keretében bemutatásra kerül a Delineata Per Laurentius Bedekovich – válogatás idős Bedekovich Lőrinc térképeiből című kiállítás és a Tájak Korok Múzeumok Kiskönyvtára sorozatban megjelentetett kiadványok.

Kovácsné Pethő Magdolna, a Bedekovich Lőrinc Népfőiskolai Társaság elnöke Fotó: Réz Bertold

A vendégek fogadásában, ellátásában majd kíséretében, tárlatvezetésben dr. Farkas Kristóf Vince, Kaszainé Ocskó Györgyi, Baliné Bazsó Mária, Bobályné Bányai Mária, Kovács Béla, Vágó Bt. a rendezvény fotóinak készítésében Réz Bertold segítő közreműködéséért, a Jászfényszaru Városi Önkormányzat Gazdasági, Műszaki Ellátó és Szolgáltató Szervezete segítségéért külön köszönettel tartozunk.

Az ajánlott kiállítások:

Régi Plébánia (Szentcsalád tér 3.): Bedekovich térképek nyomában (térkép és fotókiállítás); Jászfényszaru régi képeslapokon; Jászok – Huszárok – hagyományok (fotókiállítás)

Szent Erzsébet Közösségi Ház (Szentcsalád tér 2.): Madárlesen a Jászságban (fotókiállítás); Penczner Pál képzőművész képei; Kalapgyár retró (ipartörténeti kiállítás az emeleten)

Városháza díszterem (Szabadság tér 1; 1. emelet): Időszalag – tűzzománc, Sisa József

Zilahy szabadtéri tárlat (Szabadság út 2.)

Az elhangzott előadások anyaga a népfőiskola honlapján elérhető.

A rendezvények Jászfényszaru Város Önkormányzata és a Jászok Egyesülete támogatásával, a Magyar Nemzeti Levéltár Jász-Nagykun-Szolnok Megyei Levéltára szakmai együttműködésében valósulnak meg.

Kovács Béláné Pető Magdolna, a Bedekovich Lőrinc Népfőiskolai Társaság elnöke

A konferencia közönsége ***Fotó: Réz Bertold***

Verselő jászok és kunok

GYERMEKEIMNEK

Ez itt az én hazám, te is vigyázz rája,
Itt növekszik mesék égig érő fája.
Égig érő fához lovamat kötöttem,
Megváltó, kegyelmes Istenünk fölöttem.

Ez itt az én hazám, te is vigyázz rája,
Itt ragyog legszebben tündérlányok bája,
Turul nemzedékből büszke, hős vitézek,
Vágtató paripán hírünket vigyétek!

Ez itt az én hazám, te is vigyázz rája,
Végtelen rónaság, szülőföldnek tája,
Cipó illatának, s Földnek arany magja,
Dajkámnak éneke, szeretetnek hangja.

Ez itt az én hazám, te is vigyázz rája,
Ne feledd, mit mesélt édesanyád szája,
Apád becsülete, s vére hullt felette,
Örök harangszóval emlékezz helyette!

Ez itt az én hazám, te is vigyázz rája,
Tiéd lesz, ha elmúlik éltemnek órája,
Fejfát és koporsót itt faragnak nékem,
Mikor elpihenek, ezen a vidéken.

Ez itt az én hazám, te is vigyázz rája,
Ajkaidról zengjen boldogságos hála,
Tanítsd gyermekednek ezt a szót: „Esküszünk!"
Hitünkhöz, Hazánkhoz hűtlenek nem leszünk!"

Tóth Marianna (Kunszentmárton)

* * *

A FÁK NEM BESZÉLNEK

A fák nem beszélnek,
de jeleznek valamit,
mint a néma ember,
ki mozgatja karjait.

Sétálok közöttük,
a levelek hullanak,
kopaszodó ágak
a nyártól elbúcsúznak.

Eljött az őszidő,
a lombhullás ideje,
színes lett az erdő,
mint a szivárvány színe.

Gyönyörű színskála,
pompás látnivaló,
természet csodája!
-mely mindig megújuló.

Ézsiás László (Budapest, 1999)

Isten éltesse a 40 éves Fejér Mária Díszítőművészeti Szakkört!

A Fejér Mária Népi Díszítőművészeti Szakkör fennállásának 40. évfordulóját jubileumi kiállítással ünnepelte, melynek keretében Vasné Sass Katalin népi iparművész szakkörvezető életművének legszebb alkotásai is láthatók voltak. A szakkör a kiállítással Misi Éva, néhai szakkörvezető, a „Jászsági szűcsminták textíliákon" című könyv társszerkesztője előtt is tisztelgett összegyűjtött kézimunkáinak, életútjának bemutatásával.

A nagyszabású rendezvény a Jászkerület Nonprofit Kft. és a Fejér Mária Népi Díszítőművészeti Szakkör közös szervezésében valósult meg Jászberényben a Déryné Rendezvényház dísztermében. A kiállítás megnyitójára 2019. június 21-én került sor. Gál-Dobos Beáta moderátor köszöntőjében kiemelte, hogy a szakkör sok rendezvényen és versenyen megmérettette magát az elmúlt negyven évben. A jászsági szűcshímzésen túl gazdag érdeklődésüknek és tudásuknak köszönhetően szinte az egész Kárpát-medence mintakincse megtalálható ezen a kiállításon. „*Büszkék lehetünk a jászsági hímzőasszonyokra, akik aktívan képviselik az általuk korábban megálmodott értékeket*" – fejezte ki elismerését.

Dr. Virág-Nagy Edit Jászberény Város Önkormányzata nevében mondott köszönetet az alkotók munkájáért, kifejezve abbéli reményét, hogy sokáig gyönyörködtetnek kézügyességükkel.

A kiállítást Gyurkó Miklósné, a szakkör alapítója nyitotta meg. A múltat összefoglaló visszatekintésében megemlékezett arról, hogy Fejér Mária rajz- és kézimunka tanár által vezetett és szervezett népi díszítőművészeti szakkörhöz főiskolai hallgató korában csatlakozott, szakkörvezetői képesítést szerzett, majd tanítói pályája elején 1979-ben kézimunka szakkört szervezett a Hűtőgépgyárban. A 24 fős csoportot Vasné Sass Katalinra bízta második gyermekének megszületését követően. Párhuzamot vont az „Égig érő paszuly" mese, valamint a szakkör és szakkörvezető töredelmes útja között. Ahogyan a mesehős sem tudhatta, hogy az égig érő paszuly szárára felmászva milyen nehézségekkel kell megküzdenie az aranytojást tojó tyúk megszerzéséhez, úgy a szakkörvezető sem tudhatta, hogy az elvetetett magból milyen magasságig nő fel az inda, hány próbát kell leküzdeni és kik lesznek a segítői.

A próbatételek közül néhány állomást kiemelt. Vasné Sass Katalin 1982-ben 3 éves tanfolyam elvégzésével szakkörvezető képesítést szerzett. A tanfolyamon évfolyamtársa volt a városi fenntartású másik szakkört vezető Misi Évának. A Fejér Mária Népi Díszítőművészeti Szakkör néven 1997-ben egyesült két közösséget Vasné Sass Katalin vezette tovább. Felmerült az igény a Jászság hímzéskultúrájának feltárása iránt. Kezdetben még az is megkérdőjeleződött, hogy van-e a Jászságra jellemző motívumkincs, színvilág. A kutatómunkába Hortiné dr. Bathó Edit, a Jász Múzeum igazgatója is bekapcsolódott és a széleskörű kutatás eredményeként bebizonyosodott, hogy a híres jászsági szűcsök által alkalmazott motívumvilág a tájegységünk saját kincse. Kihívást jelentett a subák, ködmönök mintázatát úgy adoptálni a textíliákra, hogy azok megőrizzék szerkezeti elemeiket és megtartsák az arányokat. Szabó Pál Andrásné és Misi Éva e tárgyban alkotott könyve korszakalkotó volt.

es években kezdődtek Szikszai Gábor és Fejér Mária kezdeményezésével. A célkitűzést a Jász Múzeum, valamint annak igazgatója, Hortiné dr. Bathó Edit is felkarolta és a több évtizedes együttműködés jegyében több közös kiállítás és egy igényes kivitelű két kiadást megért könyv látott napvilágot.

A jászsági szűcsmintákat bemutató könyv alapvető kézikönyve lett a jász hímzés 21. századi továbbélésének. Napjainkban a jász hímzés reneszánszát éli, sokak otthonát díszítik az egyszerűségükben gyönyörködtető mintákkal dekorált díszpárnák, terítők, függönyök. A jász identitás fejeződik ki abban, hogy a Jászság templomainak oltárterítőin is visszaköszön ez a díszítés. A lakástextíliákon túl ruhadarabokon, kiegészítőkön, ékszereken is megjelenik a hajdani subák díszítésvilága.

A Fejér Mária Díszítőművészeti Szakkör tagjai ***Fotó: Körei Nagy Kristóf***

Jelenleg több mint ezer sokszorosításra alkalmas sablon áll rendelkezésre, évente szaporodnak a zsűrizett kézimunkák. A közösséget az értékteremtés ereje is összetartja. Vasné Sass Katalin 2001-ben elnyerte a népi iparművész címet, melyet háromszor megvédve e cím örökös birtokosa. 2015-ben a jászsági szűcshímzés továbbéltetése, mint jászsági és megyei érték bekerült a Jászberényi Értéktárba és a Jász-Nagykun-Szolnok Megyei Értéktárba.

Mind a motívumkincs, mind a szakkör vezetése méltó kezekben van.

A Jász Múzeum dolgozóinak nevében Kókai Magdolna néprajzkutató köszöntötte az ünnepelteket. Köszöntőjében kitért arra, hogy a régi szűcshímzés megmentésére irányuló törekvések az 1970-

Kókai Magdolna annak jelentőségét hangsúlyozta, hogy mai globalizálódott világunkban fontos, hogy minden közösségnek legyen olyan kulturális kapaszkodója, mely a sajátos múltjukból eredeztethető.

Az ünnepség meghitt mozzanata volt, amikor Vasné Sass Katalin szakkörvezető saját készítésű kis terítőkkel és emléklappal ajándékozta meg szakkörének tagjait.

A jelenlévők ezt követően az ünnepeltek meghívására az általuk készített házi sütemények gazdag választékát kóstolhatták meg. A nap zárásaként a szakkör tagjai bensőséges ünnepségükön a születésnapi torta mellett koccintottak a közelebbi és távolabbi tervek megvalósulására.

Dr. Körei Nagy Katalin
hagyományőrző

Szellemi Kulturális Örökség Eleme lett a kunhímzés
„A nagykunsági gyapjúhímzés élő gyakorlata” címen

Közel 10 éve volt, amikor először találkoztam a kunhímzéssel. Szerelem volt az első látásra, és oly meghatározó, hogy a Debreceni Egyetem Néprajz Tanszékére íródott első szakdolgozatom témájának is ezt választottam. Ez a „találkozás” volt az előfutára annak a folyamatnak, annak a hosszú útnak, aminek a végeredményeként, 2019. július végére elkészült a kunhímzés Szellemi Kulturális Örökség Hazai Listájára beadott felterjesztése.

A felterjesztésnek több sarkalatos pontja volt, aminek maximálisan meg kellett felelni, azt pontosan, precízen kidolgozni, képekkel, kiadványokkal, ajánlásokkal, videóval és különféle egyéb szóróanyagokkal, termékekkel támogatni, alátámasztani.

Elsődlegesen, magát a felterjesztésre szánt szellemi kulturális örökséget kellett bemutatni: eredetét, előfordulását, jellemzőit. Fontosnak ítéltük, hogy a döntéshozók lássák, milyen régi hímzésről van szó, és hogy milyen kevés eredeti darabból kelt életre, éli reneszánszát úgy, hogy mára már a kun ember identitásának egyik alappillérje lett.

Pontosan meghatározva leírtunk mindent, amit magáról az örökség-elemről tudni kell, majd a megőrzése és a tovább éltetése érdekében tett eddigi intézkedésekre és azon erőfeszítésekre (programok, feladatok) tértünk ki, ami az elmúlt 10 évben volt. Minden egyes, a jelölő elemet érintő közösséget, csoportot, egyént felsorolva, külön taglalva elért eredményeiket, véghez vitt feladataikat és azon törekvéseit, melyek jelenleg is zajlanak, részletesen leírtunk.

Napjainkban 11 településen működő közösségek (hímzőkörök, szakkörök, egyesületek) és egyéni hímzők ápolják ezt a hagyományt. Ezen közösségek a következők:

A Nagykunság települései: Berekfürdő, Karcag, Kisújszállás, Kunhegyes, Kunmadaras, Túrkeve.

A 18. századi kitelepülés városai:

Bácsfeketehegy/Feketics, Bácskossuthfalva/Ómoravica, Pacsér, Bácstopolya hímzői, hímzőkörei.

A Nagykunság környéki települések: Abádszalók, Törökszentmiklós.

A fentiekben felsorolt kun városok lakói ismerik a kunhímzést és tudják, milyen nagy érték tulajdonában vannak. Ez az érték nemcsak a múltjuk egy darabkája, de jelenük szerves részét is jelenti. A már említett kun identitástudat, a másoktól való különbözőség és mégis az egységet, az összetartozást jelenti az ott élőknek.

A felterjesztés következő fontos pontjaként részleteztük, hogy napjaink kultúrájában miképp jelenik meg a kunhímzés. Leírtuk, bár legtöbbször egyedi alkotásként van jelen a tárgyi kultúrában, de önmagában is közösségalkotó tényező. Az egyén az általa készített darabokkal demonstrálja a nagykunsági csoporthoz való tartozását. Mivel a 21. század elején az „Újra öltünk örökítünk” felhívására a hímző nők leginkább hímzőkörökbe tömörültek, így a közös érdeklődés alapján szerveződő közösségek a helyi társadalom civil szervezeteként működnek. Napjainkban az általuk készített munkák használati tárgyakként a lakáskultúrában (függöny, párna, terítő), a viseletkultúrában (fellépő ruha, hímzett blúz, kötény, papi ruha, öltözetkiegészítő: öv, táska, pénztárca, zsebkendő-, szemüveg-, telefon-, laptok- nyújtófa-, tolltartó, nesszeszer, edényfogó) van jelen. A kunhímzéses tárgyak ezenkívül dísztárgyakként, ajándéktárgyakként és fesztivál, népművészeti vásári áruként is funkcionálnak. A hímzés motívumokat meghívókon, plakátokon, könyv- és egyéb kiadvány (programfüzet, étlap, szórólap) borítókon is megtaláljuk. Logóként is használt. Helyi termékeken is alkalmazzák (kolbász-címke, perec-tasak). Időnként más ajándéktárgyra is felfestik. Kunhímzéses templomi oltárúrasztali és szószéki terítőket használnak Kisújszálláson, Kunmadarason, Kunhegyesen, Törökszentmiklóson, Túrkevén, Bácskossuthfalván. Túrkevén az Énekeskönyveket is kunhímzéses borító fedi.

Hosszasan lehetne még sorolni, hogy miképp jelent meg idáig, de ezzel a kis összeírással érzékeltetni tudtuk, hogy nem egy fellángolás a kun ember életében a szőrhímzés, hanem a 18. századtól a 21. századig hosszú utat bejárva, a mai kor kívánalmainak megfelelve, a mindennapok részévé vált.

A megírt felterjesztés legfontosabb része az örökség-elem megőrzésének további tervezett lépései és az érvelés a felvétel mellett volt.

Megőrzés lépései pontokba szedve:

– Kapcsolattartás a témában aktív közösségekkel, szakemberekkel.

– Képzések generálása a témában.

– A mai környezeti kultúrába illő, használati értéket képviselő elemek készítése a kunhímzés jellegzetességeit felhasználva.

– Korábbi erőfeszítések további működtetése.

– Gyermekek számára rendhagyó hon- és népismereti órákon, szakkörökön és tanfolyami kereteken belül történik a kunhímzés megismertetése, tanítása.

– Felnőtt alkotói közösség működtetésével a technika folyamatos gyakorlása.

– Más települések hasonló közösségeivel együttműködve gyűjtés és feldolgozás.

– A legkisebbek számára korosztálynak megfelelő ismeretanyagot nyújtó kifestő elkészítése.

– Alkotótábori foglalkozásokon a spontán érdeklődők megismertetése a hímzéssel.

– Kiállítások, hiteles szakmai előadások rendezése a témában.

– Foglalkoztatás keretében piacképes termék előállítása, amely minőségi ajándéktárgyként képviseli ezt a díszítőművészetet.

– A Nagykunsági Népművészek Egyesületéneknek programjában szerepel a kunhímzés központba állítása 2020-ban, melynek keretében az egyesületi tagok és a kunhímző körök rekonstruálják a régi kunhímzés minden darabját, melyet letétbe helyeznek a Györffy István Nagykun Múzeumban, hogy mindenki számára elérhető etalonok legyenek. A programot kiállítás, konferencia és kiadványok népszerűsítik.

– Minden településen híreltük azt a kérést, hogy ha hagyatékból, a „ládafiából” előkerül egy-egy hímzés, azt megnézhessék a hímzők, és ha módjukban áll, akkor az örökösök a helyi gyűjteményeknek ajándékozzák. Így került elő Karcagon 2014-ben az 1828-ban Olajos Anna által készített párnahuzat, amelyet minden kun település hímzőköre személyesen megtekinthetett. Folyamatban van a reprodukálása.

– Mint ahogy a régi stílusú (múzeumi darabok) kunhímzések sem voltak egységesek, így az új stílusú kunhímzéseknél is megfigyelhető a tervezők és a hímzők egyedi stílusa, sajátossága (színárnyalatok, motívumvariánsok).

– A Hagyományok Háza Nyitott Műhelyében, a Népi Iparművészeti Múzeumban kunhímzéses bemutatóra több alkalommal került sor. A foglalkozásokat N. Pádár Ágnes tartotta.

– Dr. V. Szathmári Ibolya néprajzkutató segítségével készülőben van egy olyan PPT-s anyag, amin keresztül bemutatásra kerül a kunhímzés zsűri által elfogadott felhasználási javaslata. Ezt a hímzőkörök szabadon felhasználhatják. A szakemberek által tett javaslatok hozzájárulnak ezen hímzéskultúra szakmai alapjainak stabilizálásához.

Majd érveltünk a nemzeti jegyzékre való felvétel mellett.

A nagykunsági települések népi kultúrája, kézműves hagyománya évszázados gyökerekre tekint vissza. Az itt élők ezért is érezhetik mindig fontosnak ősi tudásuk örökítését, hiszen általuk őrizhetik meg kun identitásukat.

Napjainkban felértékelődött ezek közösségformáló és nem utolsó sorban, gazdasági ereje. Ezt mérlegelve indultak el Nagykunság-szerte a különböző helyi kezdeményezések, különféle formába öltve tevékenységüket. Van, ahol intézményi kezdeményezésre (Kunhegyes: 2015-ben indult a foglalkoztatás, melyben 11 fő sajátította el a kunhímzést és csipkeverés folyamatát). Van, ahol a 2014-ben indított „Újra öltünk, örökítünk" programsorozat után alakultak szakkörök (Kunmadaras, Berekfürdő, Kisújszállás). Az ismeretek elmélyítése, bővítése olyan tudást nyújtott a résztvevőknek, aminek birtokában a saját lakásuk díszítésén túl a jelen kor elvárásainak megfelelő piacképes termékek előállítása is megvalósítható.

Úgy gondoljuk, hogy egy népcsoportra jellemző valamennyi kulturális tartalom éltetője, megtartója az adott közösségnek, így a kézműves hagyományok is. Fontos, hogy a mindenkori generációk megőrizzék és gazdagítsák azt. A kunhímzést varró közösségek is ezt szolgálják.

A kunhímzés, az egyedi jellemzőinek köszönhetően a Nagykunság díszítőművészetének kiemelkedő része, és mint ilyen, a magyarság tárgyi, szellemi kulturális értékei között képviseli a kun népcsoport sajátos ízlését, sajátos jellegzetességeit. Őrzése, a jelen és jövő számára történő átörökítése minden kor számára fontos. A hétköznapokban való használhatóságának megismertetése a Nagykunság településein tevékenykedő kézműves mesterek munkáján keresztül, szélesebb körben történő használata valósulhat meg.

A helyi önkormányzatok támogató javaslatukkal igazolják, hogy a településük kulturális életében jelentős szerepet töltenek be a kézimunkázó nőcsoportok. Munkájuk több mint hobby, a helyi hagyományőrzésben jelentős szerepet töltenek be, példamutatóan aktívak. Jelentősen hozzájárulnak a kistáj arculatának kialakításához így segítve a Nagykunság, a Bácska turisztikai vonzerejének növelését.

Bán Andrea átveszi a Szellemi Kulturális Örökség jegyzékébe kerülést bizonyító okiratot ***Fotó: N. Pádár Ágnes***

Az érintett közösségek tagjai messzemenően elkötelezettek a kunhímzés tudásának ápolásáért és továbbadásáért, a hazai és nemzetközi népszerűsítésért, az innováció támogatásáért. Minden érintett csoport és személy fontosnak tartja a szőrhímzés ezen ágának, a kun identitású emberek örökségének, a kunhímzés hagyományának fennmaradását, tovább éltetését, mert a kun tudatot és egyben a magyar identitást erősítő díszítőművészetnek érzik, ahogy ez a csatolt ajánlásokból, támogató nyilatkozatokból is kitűnik.

A kunhímzés felterjesztést három térségi civil szervezet nyújtja be Jász-Nagykun-Szolnok megyéből: a Kézműves Örökség Egyesület, a Jász-Nagykun Szolnok Megyei Tudományos Egyesület és a Nagykunsági Népművészek Egyesülete. Ezen szervezetek tagjai sorában többen maguk is hímzők, Népi Iparművészek, a Népművészet Mesterei. Mások országosan elismert néprajzos, történész végzettségű szakemberek, akik sok éve kutatják e népcsoport múltját, jelenét, segítik a helyi hagyományápolást, a közösségek tevékenységét. A jelölő szervezetek együttműködése a jelölt kézimunkakörökkel élő, mindennapos. Kölcsönösen segítik egymást (kiállításrendezés, zsűriztetés, szakmai tanácsok, véleményezés stb.).

A támogató kulturális intézmények ugyancsak pozitív véleménnyel vannak a népi kultúra megőrzését felvállaló csoportok munkájáról. Több közösség éppen valamelyik művelődési intézmény keretein belül működik. A civil szervezeti fejlettségük különböző szinten áll, egyeseknek szükségük van a „védőszárnyra", mások elindultak az önállósodás útján.

Egyedülálló az az összefogás, az a közös megvalósítandó célkitűzés, amit a beajánlott hagyományőrző csoportok, a beajánlók, az önkormányzatok, a kulturális intézmények együttesen alakítottak ki. Ez a térségi együttműködés segíti a vidék kultúrájának a fenntartható fejlődését.

Bíztunk abban, hogy a felterjesztés pozitív döntésben részesül, és méltó helyére emeli a Nagykunság ezen kulturális örökségét, az UNESCO Magyarországi Szellemi Kultúrájának reprezentatív elemei közé. ...és jött a várva várt hívás, az a bizonyos „telefon" dr. Csonka Takács Esztertől a Szellemi Kulturális Örökség Magyarország igazgatójától. Annyira megörültem a hírnek, de igazából a mai napig nem fogtam fel... Kérésére, el kezd-

(folytatás a 28. oldalon)

(folytatás a 11. oldalról)

tem szervezni az utazásunkat a bejelentő ünnepségre (2019. 09. 20.) és azt követő két napos bemutatózásra (2019. szeptember 21–22.), Kaposvárra.

Csapatunkat úgy állítottam össze, hogy minden kun településről a szakkör, illetve hímző kör vezetők legyenek ott. Sajnos, a bácskai településekről különféle más, már előre megszervezett programok miatt nem tudtak velünk tartani. A képviselet: Berekfürdő: Schmozer Ilona, Karcag: N. Pádár Ágnes, Kisújszállás: Pápai Istvánné, Kunhegyes: Szentpéteriné Lévai Mária, Kunmadaras: Bozsó Sándorné, Túrkeve: Nagy Istvánné és jómagam, mint hímző Törökszentmiklósról és mint felterjesztő.

Hosszúnak ígérkezett az út, ráadásul az ünnepség délelőtt 10 órakor kezdődött. Hiába indultunk el hajnalok hajnalán a Nagykunságról Kaposvárra, hiába számoltuk bőven az út idejét, a különféle forgalmi akadályok miatt csak 5 perccel hamarabb tudtunk odaérni az ünnepség helyszínére. De szerencsére nem késtünk el. Az ünnepségnek a kaposvári Szivárvány Kultúrpalota adott helyet. Nehéz leírni azt, amit akkor megéltünk, és éreztünk. Egyszerre voltunk meghatódottak és boldogok. Megilletődve ültünk, és néztük az ünnepi műsort, mellyel megnyitották az idei Kulturális Örökség Napok magyarországi programsorozatát, és amelynek részeként bejelentették az idei Szellemi Kulturális Örökség hazai jegyzékére felvett öt új elemet. Felemelő érzés volt, hogy a Nagykunság díszítőművészetét, a kunhímzést méltó helyére emelték.

A köszöntők, majd Kaposvár bemutatása és az ünnepi műsor után dr. Csonka-Takács Eszter, a Szellemi Kulturális Örökség Igazgatóságának vezetője ismertette az öt új elemet: a csárdás, a verbunk tánc, a magyar népi vonós zenekari formáció, a tojásírás hagyománya, a nagykunsági gyapjúhímzés élő gyakorlata került be idén a szellemi kulturális örökség nemzeti jegyzékébe. A jó megőrzési gyakorlatok regisztere pedig a Népművészeti Egyesületek Szövetsége tevékenysége körében zajló, népi kézműves szakmai tudás átörökítésének modelljével bővült. Egymás után külön-külön kerültek bemutatásra az új elemek, azok ünnepségre érkező képviselői, majd a felterjesztőket hívták fel a színpadra, ahol a közösségek nevében dr. Fülöp Pétertől, az EMMI művészeti, közművelődési és közgyűjteményekért felelős helyettes államtitkárától és dr. Tuzson Bence köszszolgálatért felelős államtitkártól vehették át a felvételt elismerő miniszteri dokumentumot.

Az UNESCO Magyar Nemzeti Bizottság
Szellemi Kulturális Örökség Szakbizottsága
javaslata alapján

A nagykunsági gyapjúhímzés élő gyakorlata

2019. évben
a Szellemi Kulturális Örökség Nemzeti Jegyzékére
felvételetett.

A nemzeti jegyzékre vétel megerősíti a közösségi kultúra védelmének jelentőségét, a kulturális örökség megőrzésének nemzeti szintű elismerését.

Budapest, 2019. szeptember 20.

Prof. Dr. Rátor Miklós
miniszter
Emberi Erőforrások Minisztériuma

Okirat a Kunhímzés Szellemi Kulturális Örökség hazai listájára való felkerüléséről

Közösségi felterjesztés benyújtójaként nekem jutott a megtiszteltetés, hogy átvehettem. Megható érzés volt felmenni a színpadra, fogadni a gratulációkat és megfogni a dokumentumot.

„A nagykunsági gyapjúhímzés élő gyakorlata" címen a kunhímzés ezentúl a magyarországi Szellemi Kulturális Örökség része.

Az ünnepséget egy kötetlen beszélgetéssel egybekötött állófogadás követett, ahol ismerkedési lehetőségünk volt a többi elem képviselőivel. Nagy örömmel fogadtak minket, gratuláltak, hogy a „családjuk" tagjai lettünk. Mert így nevezik a közösségüket, egy nagy családnak.

A délután hátralevő részében, azok, akik szerették volna megismerni Kaposvárt, annak nevezetességein keresztül a város múltját jelenét és jövőjét, egy sétával egybekötött városnézésen vehettek részt. Természetesen, nem hagytuk ki az alkalmat, lelkesen csatlakoztunk a csoporthoz és hallgattuk az idegenvezető színes előadását a városról. A városnézés utolsó állomásaként, busszal vittek el bennünket Rippl-Rónai József festőművész házához, az ott kialakított múzeumot és az azt körbevevő parkot is megnézni.

A Kulturális Örökség Napja programsorozat keretében belül a következő két nap (szeptember 21-22-én), Kaposvár főterén volt lehetőségünk a többi új elemmel együtt bemutatkozni a régiek gyűrűjében. Kiállításunkat interaktívan

Csoportkép az ünnepségen ***Fotó: N. Pádár Ágnes***

készítettük el. Az érdeklődő közönség nemcsak megcsodálhatta a Nagykunság különleges szőrhímzését, hanem annak, aki késztetést érzett rá, vagy kíváncsi volt, lehetősége nyílt kipróbálni a kunhímzés különleges öltéstechnikáját. Standunk sok dicséretet kapott. Felejthetetlen élmény volt mindannyiunknak ez a három nap. Rengeteg élmény, új

barátságok és a megbecsülés kimondhatatlan örömének érzése volt az, ami kísért minket hazáig.

Örömünnep volt. Igen az, amikor egy évszázadok óta őrzött, átörökített értéket ilyen megtiszteltetés ér. Bízunk abban, hogy ezáltal lehetőségünk lesz arra, hogy itt hazánkban, vagy akár világszerte megismertethessük mindenkivel a kunhímzést.

Ettől kezdve minden év pünkösdjén a Szentendrei Skanzenben és minden év szeptember harmadik hétvégéjén a Kulturális Örökség Napja programsorozat vándor helyszínén tudjuk reprezentálni a kunhímzést élő hagyományát.

Bán Andrea néprajzkutató

PERES-POROS TÖRTÉNETEK

50 éve történt

1969-ben a kiskun lacháziak kedélyeit egy rejtélyes haláleset borzolta fel, melynek vizsgálatakor a nyomozó hatóságok kezdetben öngyilkosságra gyanakodtak. A későbbiekben azonban kiderült, hogy az elhunyt személy rablógyilkosság áldozata lett. A tettesek csak kilenc hónap múlva kerültek kézre.

1969. január 27-én Papp Antal 71 éves, MÁV-nyugdíjas, akinek szőlője volt a *Belső szőlő*ben, meglátogatta Mózsi Imre 88 éves, magányos öregembert, akinek tanyája volt a szomszédban. Megdöbbenésére holtan találta Mózsi Imrét, aki az ágy mellett feküdt. A nyakán szorosra hurkolt kötél a vaságy egyik rézgombján végződött, arca össze volt marcangolva. Az agyagpadlón összetört petróleumlámpa szilánkjai és egy kettétört akáckaró-bot hevert. A megyei rendőr-főkapitányság életvédelmi alosztályának munkatársai megállapították, hogy a haláleset három nappal előbb, január 24-án történt.

A holttest arcán kívül, – amelyet a bennrekedt macskák csúfítottak el – csak a fején találtak alig látható sérülést a nyomozók. A helyszín nem utalt egyértelműen bűncselekményre, s az akasztás módja is inkább önkezűségre vallott. Az indok is egyszerűnek látszott: magány, gyötrő betegség, eluralkodó tehetetlenség. Haragosa az áldozatnak nem volt, öröksége csekély, hét ezer forintos betétkönyve érintetlen maradt.

Néhány tényre azonban nem akadt magyarázat.

Honnan került például az ágyra vérfolt? Hol van az öreg január 23-án kézbesített nyugdíja? Érvek és ellenérvek csatájában minderre csak a széleskörű nyomozás adhatott választ, amire Mózsi Imre múltja nem sok támpontul szolgált. Altisztként ment nyugdíjba, s hosszú évek óta szorgosan gyűjtögette pénzecskéjét. A pusztai remete alig mozdult ki innen. A magányos öregembert – különösen télen – szomszédjai látták el Lacházáról szerzett élelemmel, hozták-vitték kimosandó ruháit.

Az áldozatot január 23-án látták utoljára életben. Ki vagy kik járhattak indok nélkül 24-én a házánál? A szakértői vélemények szerint Mózsi Imre halálának körülménye az öngyilkosság tipikus esete volt.

A gyanús tények keltette kétség azonban nem hagyta nyugodni a nyomozó hatóságokat, és a nyomozás folytatódott heteken, hónapokon át.

A gyanú árnyéka végül két emberre vetődött. Az egyik, a 28 éves Szabó Sándor volt, aki jól ismerte Mózsit, ugyanis néhány évvel ezelőtt nála festett, s ekkor pénzt is lopott tőle. A másik pedig a bátyja, a 32 éves Szabó Miklós volt. Kilenc hónap után – újra és újra bejárva a tanyavilágot – több tanúval is sikerült bebizonyítani, hogy a Szabóék jártak Mózsi házánál az ominózus napon.

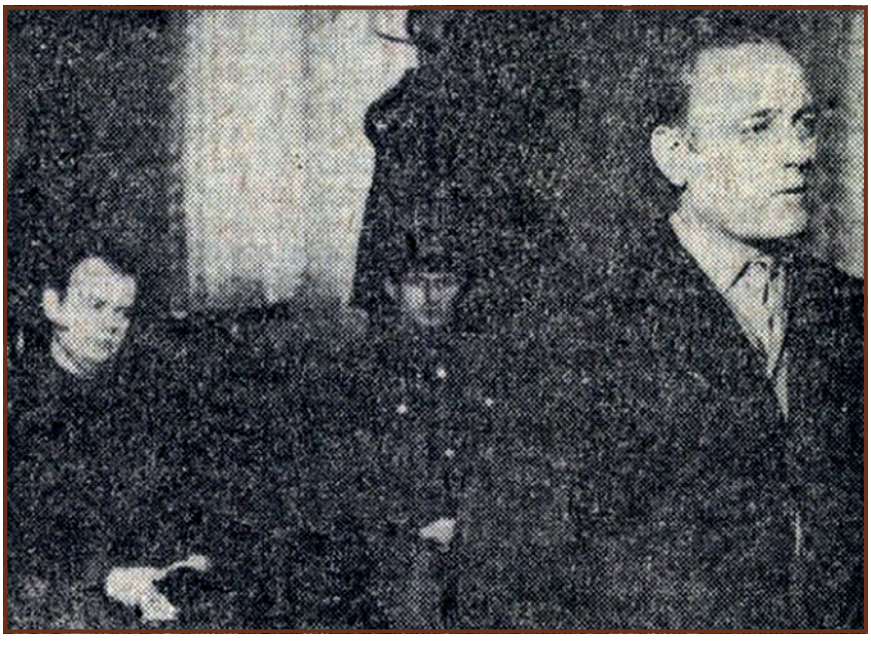

Szabó Miklós és Szabó Sándor a bírósági tárgyaláson Fotó: Pest megyei Hírlap

Kihallgatásukon zavartan védekezve, Szabó Sándor testvérére igyekezett terelni a gyanút. Miklós makacsul tagadott. De a bizonyítékokból láthatatlanul köréjük font gyűrű véglegesen bezárult, s bevallották a közösen elkövetett rablógyilkosságot.

Szabó Sándor szobafestő és mázoló volt, jól keresett, pénzét azonban jórészt italozásra költötte. Felesége és egy négyéves kisgyermeke volt. Testvére hozzá hasonlóan iszákos természetű volt, aki munkahelyeit havonta változtatgatta. Feleségével rosszul élt, két gyermekét ezért állami gondozásba kellett adni. 1969 januárjában egyikük sem dolgozott, így pénz nélkül maradtak.

Január 23-án favágás közben beszélgetve, Szabó Sándor vetette fel az ötletet, hogy a távoli tanyán magányosan élő Mózsi Imrétől kellene pénzt szerezni. Még aznap délután Miklós fel is kereste Mózsi Imrét – miközben Sándor a közelben várakozott – s megpróbált kölcsönkérni. Az öreg azonban nem adott. Másnap délelőtt határozták el, hogy megölik Mózsit, s így szerzik meg több ezer forintját. Előbb álarcos rablótámadásra gondoltak, – hogy harisnyát húznak a fejükre –, majd úgy vélték, hogy hatásosabb lesz a mérgezett bor. De mivel egy palack borra sem volt pénzük, végül is megállapodtak abban, hogy az idős embert felakasztják.

A testvérek január 24-én délután settenkedtek a házhoz. Miklós pufajkája alá rejtve egy vastag borjúkötelet vitt magával, majd belépett a házba s beszédbe elegyedett Mózsival. Mindeközben Sándor az ablakon át figyelt, aki türelmét vesztve beugrott a szobába: – Üsd már! – kiáltott Miklósra, aki felkapva egy botot az öreg fejére sújtott. Ettől Mózsi Imre megtánto-

(folytatás a 30. oldalon)

(folytatás a 29. oldalról)

rodott és leverte a petróleumlámpát, majd a második ütéstől az ágyra zuhant. Miklós, Sándor segítségével az áldozat nyakára szorította a kötelet, majd mindketten megrántották a hurkot. Miklós a halott kabátjából 830 forintot, Sándor pedig a bátyja tudta nélkül a szekrényből kétezer forintot vett ki. A betétkönyvet nem találták meg, viszont a pénz egy részét még aznap este elitták.

A Legfelsőbb Bíróság ítélete végeredményben megerősítette az első fokú Pest megyei Bíróság döntését. A Szabó-testvéreket nyereségvágyból előre kitervelt módon elkövetett emberölésben mondta ki bűnösnek, és Szabó Sándort halálra ítélte. A jogerős ítélet indokolása kimondta: *„A bíróság Szabó Sándor személyében, jellemében és életmódjában az elvetemültségnek olyan magas fokát észlelte, amely a társadalom védelméért a legsúlyosabb büntetés kiszabását tette indokolttá.*" Az orvosszakértők szerint enyhe fokban gyengeelméjű Szabó Miklóst, akire a bűntett elkövetésében nagy hatással volt testvére, a bíróság 15 évi, szigorított börtönben letöltendő szabadságvesztésre ítélte.

Szabó Sándor kegyelmi kérvényét a Népköztársaság Elnöki Tanácsa elutasította, s az ítéletet 1970. augusztus 5-én végre is hajtották.

Dr. Babós Lajos
helytörténeti kutató

A Jászkunság kutatása konferenciák rövid története

Az első Jászkunság kutatása konferenciát a kiskunfélegyházi Kiskun Múzeum rendezte meg 1985-ben, s a sikerén felbuzdulva elhatároztuk, hogy háromévenként rendszeresen megszervezzük, vetésforgó szerűen az egykori Hármas Kerület Múzeumaiban.

1988-ban – anyagi források hiányában nem a Nagykunság, hanem a szolnoki Damjanich János Múzeum, mint megyei múzeumi központ adott helyet a konferenciának, majd ezt követően mintegy 12 esztendeig nem került megrendezésre.

1995-ben a Jászkun Redemptio 250 éves évfordulóját nagy összefogással, együtt ünnepelte meg a Jászkunság. Az évforduló nagy lendületet adott a jászok és kunok hagyományőrzésének, amely ismét szoros kötelékbe fonta az egykori Jász-Kun Hármas Kerület ma már több megyéhez tartozó településeit.

2000-ben a Kiskun Múzeum akkori igazgatónője, Bánkiné dr. Molnár Erzsébet ismét felkarolta a jászkun konferenciák ügyét, olyannyira, hogy még a következő kettőt is ők szervezték meg 2003-ban és 2005-ben. Az utolsó két konferenciánál már tematikát is megjelöltek: *Autonóm közösségek a magyar történelemben és a Jogszabályok – jogszokások*.

2007-ben a jászberényi Jász Múzeum és a Jász Múzeumért Alapítvány közösen vállalkozott a konferencia megrendezésére, amelynek a *Nő a Jászkunság társadalmában* címet adtuk. 2009-ben a karcagi Nagykun Múzeum volt a házigazdája a *Kunok és jászok 770 éve a Kárpát-medencében* alcímet viselő konferenciának. 2012-ben ismételten a Kiskun Múzeumban került sor a nyolcadik konferencia megszervezésére, amelyen a Jászkunság legújabb régészeti, történeti, nyelvészeti és néprajzi kutatásairól számoltak be az előadók. Úgy tűnt a konferencia rendszeres (két-háromévenkénti) megszervezése immár akadály nélkül halad. Nagy segítséget nyújtott ehhez az a körülmény is, hogy a megyei múzeumi szervezetek megszűntetését követően az egykori tagmúzeumok önálló gazdálkodási intézménnyé váltak, és így már lehetőségük nyílott a különböző pályázaton való önálló részvételre, illetve a múzeumok mellett működő alapítványok is komoly segítséget nyújtottak mind a konferencia megszervezésében, mind pedig az előadások anyagának megjelentetésében.

2014-ben ismét a jászberényi Jász Múzeum és a Jász Múzeumért Alapítvány volt *a IX. Jászkunság kutatása konferencia* szervezője, amely azért is bírt különös jelentőséggel, mert a múzeumunk abban az évben ünnepelte fennállásának 140. évfordulóját.

2017-ben a Jász-Nagykun-Szolnok Megyei Tudományos Egyesület vállalta magára a *X. jubileumi Jászkunság kutatása konferencia* megrendezését Túrkevén.

A XI. Jászkunság kutatása konferenciát pedig a Kunszentmártoni Általános Művelődési Központ rendezi meg 2019 novemberében *A Jászkunság és a 17–18. századi migrációs mozgalmak* címmel.

Pozitív eredményként értékelhető, hogy a konferenciák előadásainak anyaga nyomtatásban, könyv formában is megjelentek, tehát az elhangzott ismeretek elkerülhettek az érdeklődőkhöz.

Dr. Bathó Edit,
a Jász Múzeum igazgatója

Őseink lábnyomában
Redemptios négyhatár-járás a Kerekegyházi Lokálpatrióták Egyesülete szervezésében

A Kerekegyházi Lokálpatrióták Egyesülete (KELO) rendezvényre invitáló levele szerint: ...*„1745. május 6-án történt Redemptio során Kerekegyháza puszta jelentős részét Jászárokszállás váltotta meg, a környező lajosi, mizsei, benei pusztákat pedig Jászberény és Jászladány. E területeket, ettől kezdve, mint külső pusztákat legeltetésre használták. Gyakoriak voltak a határviták, elszántások, belegeltetések az egymás melletti puszták tulajdonosai között. A nehezen megállapítható pusztai határok kijelölése érdekében 1756–1788 között több alkalommal is bejárták ezen puszták határait különböző összetételű bizottságokkal, amikor is kijelölték a puszták határait, vagy megerősítették a korábbi jelöléseket. Egyes sarokpontokon jól kivehető jelöléseket alkalmaztak, melyek nyomai részben ma is fellelhetők. Ezen határjárásokról maradtak fenn korabeli jegyzőkönyvek, jelentések is...*"

A KELO e jegyzőkönyvek és korabeli térképek alapján, a Redemptio emléknapjához igazodva, május első hétvégéjén rendezte meg a négyhatár járást **Őseink lábnyomában** címmel. Céljuk, egy évenként megrendezendő határtelepülési találkozó elindítása. Szándékaik szerint a találkozó eseményét gazdagítanák a közös történelmi múltat felelevenítő, ehhez illeszkedő, hagyományápoló és hagyományteremtő programokkal.

E nemes cél megvalósulásának méltó kezdete volt a KELO és az őt támogatók által szervezett, 2019. május 4-én, Kerekegyházán megtartott négyhatár-járás.

Az első teljesítendő útvonalhossz 5,7 km volt a Kunbaracs, Kerekegyháza, Lajosmizse hármashatárhoz. A kiváló szervezésnek köszönhetően, e határponthoz egyszerre érkeztek a gyalogos, kerékpáros és lovas fogatos résztvevők, és bekapcsolódtak a Kunbaracsról érkező gyalogos túrázók és a gulyáságyú is.

Bodor József, a KELO vezetője köszöntőjét követően előadást hallhat-

tunk a határállításokról, prof. Dr. Kürti Lászlótól. A 400 méterre lévő Papszéki megállónál rendkívül érdekes előadást tartott dr. Kenyeres Tibor, aki a szikes tavakról és a sziksó hasznosításáról tájékoztatta a nagyszámú érdeklődőket.

A Liszicsán erdő magaslati ponton és a Czingel tanyánál emlékszalagot helyeztek el Kerekegyháza, Jászárokszállás, Lajosmizse képviselői. A Pintér tanyánál és a Csordajárási magaslati ponton Bodor József bemutatta e gyönyörű tájegységet. Majd e határjeleknél is a települési képviselők tiszteletüket fejezték ki az elődök előtt, emlékszalag elhelyezéssel. Utunk során láthattuk a fenséges, hatalmas emlékkeresztet, amelyet a „Tormos" kerek templom tiszteletére emeltek. Bertók István a kerek templomokról tartott előadása felkeltette a résztvevők figyelmét múltunk iránt.

A sok-sok élménnyel, meglepetés programokkal teli nap talán egyik legfelemelőbb eseménye volt a Kerekegyháza, Kecskemét-Hetényegyháza, Lajosmizse hármashatárnál történő emlékszalag elhelyezés. A rendezvényt szervező KELO tagjainak és támogatóinak köszönhetően, feltárták és rendbe tették a még ma is meglévő, a hármashatárt jelző hármas halmot és azok határjelét. A határjárás közel 16 km hosszan megvalósult. E táv teljesítését követően a résztvevők nagyszerű vendéglátásban részesültek a kunbaracsi rendezők által beüzemelt gulyáságyú jóvoltából.

A nap végén, a sok-sok élmény és szép program hatásaként, valamennyi résztvevőben kialakult az az érzés, hogy szükségünk van a közös történelmi múltat idéző eseményekre, információkra, a hagyományaink felelevenítésére és ápolására. A KELO kezdeményezése, a határtelepülési találkozó rendezvénye méltó és szép esemény múltunk értékeinek emlékezetben tartásához, a hagyományápoláshoz és a hagyományteremtéshez.

Gratulálunk a kezdeményezőknek, a szervezőknek és a támogatóknak a színvonalas, hagyományteremtő rendezvényükhöz, amelynek minden bizonnyal folytatása várható a következő időszakban.

Józsáné dr. Kiss Irén
hagyományőrző

A résztvevők a Szent István téren gyülekeztek, majd látványos lovasfogat felvonulással kezdetét vette a program Fotó: Faragó Ferenc

Emlékszalagot helyezett el Kunbaracs, Jászárokszállás, Kerekegyháza és Lajosmizse képviselője Fotó: Faragó Ferenc

Csoportkép a határjárás résztvevőiről a Hármashatárnál Fotó: Faragó Ferenc

A kunszentmiklósi Nikó Lina színésznőről

Úgy érzem, hogy időnként fel kell idézni azon érdemes régi embereknek az emlékét, akiknek a lába nyomát is betemetné a futóhomok és a fáradékony emlékezet, ha hagynánk.

Hiszem, hogy minden település társadalmához, történetéhez, értékéhez az élőkhöz hasonlatosan azonos értékítélettel kell tekinteni az előttünk élt, kiemelkedő teljesítményt nyújtott egykori egyéniségekre.

Balogh Mihály kunszentmiklósi könyvtáros tanár érdekes cikke akadt a kezembe, melyet a Petőfi Népe 1983. június 16-án közölt egy régi portréval illusztrálva. A főcím: Egy elfelejtett színésznő: Nikó Lina. Mivel a helytörténész a kunszentmiklósi születésű énekes-színésznő életéről ad ismertetőt, úgy gondoltam, érdemes feleleveníteni Nikó Lina emlékezetét, akiről a lexikonok is adnak adatokat.

A helyi katolikus egyház anyakönyve szerint 1853. május 25-én Rozália, Lina keresztnévvel tisztelték meg szülei. Édesapja Nikó Mátyás jómódú haszonbérlő volt, neve alapján nem tartozott a kun, redemptus atyafiak büszke közösségébe. Édesanyja Juhász Terézia viszont helyi család sarja lehetett.

A kislány Lina 1868-ban mint zárdai növendék a pécsi székesegyház kórusában említtetik először, ahol kitűnt gyönyörű hangjával, és szembetűnő szépségével. Az az elképzelt zárdai életmód valószínűleg nem az ő elhatározása volt, mozgalmasabb életcél lebegett a 15 éves kislány lelki szemei előtt. Még ez év októberében elszerződött Károlyi Lajos színi direktor társulatához előbb kóristának, majd szerepet kapott a *Tíz lány egy férfi sem* című operettben. Itt Szidi szerepét osztotta rá a rendező.

1872-ben már Szabadkán találjuk, 1875-ben pedig Szegedre szerződött Mosonyi Károly társulatához. A következő 22 évben énekes szerepek sokaságát ajánlották fel neki.

1877. július 27-én a népszínház plakátja hirdette, hogy Lukácsi Sándor *A pók* című népszínművének *Lidi* szerepét játssza. Egy népszínű, a *Zsandár* előadásakor Örzse szerepét kapta.

1881–1893 között a Miskolci Színház társulatában szerepelt. 1889-től régi álmát valósította meg; veleszületett üde és vidám alaptermészete alapján rendre kapta a komikai szerepeket.

1893. december 5-én Kassán ünnepelték meg színészéletének 25. évfordulóját. A millennium évében az éppen felépült Vígszínház direktora hívta meg a színház tagjai közé. *Kaland*, valamint a *Niobe* című nagysikerű bohózatokban csillogtatta életvidám egyéniségét.

A Vígszínház közönsége lelkesedéssel szerette Nikó Linát, a kritikusok szuperlatívuszokban írtak játékáról. Igen hosszú az a lista, mely a szerepeit felsorolja.

1901-ben elkezdődik a magyar filmgyártás. Az első játékfilm címe: *A tánc*. Alkotója Zsitkovszky Béla. Nikó Lina is szerepet kap a történetben, együtt forgathat Blaha Lujzával, Fedák Sárival, Márkus Emíliával, Varsányi Imrével, Hegedűs Gyulával, vagyis a kor legjelentősebb színészóriásaival.

A jó sorsa azonban csak 1905. július 26-ig volt hű társa, ekkor véget ért egy sikeres, boldog, mozgalmas életút. 1905. július 29-én a Vígszínház előcsarnokában felravatalozták, és onnan szállították végső nyugovóra a koronázó városba.

Székesfehérváron a temetésén Faludi Gábor és Ditrói Mór búcsúztatták a társulat tagjaitól és a rajongóitól. A Szentháromság temetőben 1912. március 28-án sírkövének felavatásán Mészáros Kálmán Színészegyesületi igazgató méltatta pályafutását. Beszédében kiemelte: „*Nikó Linában... a művészi ösztön dominált, ami egy művész esetében elengedhetetlen. Sokszínű, őserővel rendelkező, kifogyhatatlan humorral rendelkezett, őszinte, természetes és kedves lénye nagy hatással volt kollégáira, közönségére. Játéka, beszéde soha nem volt durva, bántó, vagy izléssértő, de mindig szívderítő, vidámságot árasztó...*”

Gyászolta leánya, Nikó Juliska, aki szintén színésznő lett és férje, akivel a színházi életben ismerkedett meg.

Még 1905-ben a Vígszínház előcsarnokában felállították a bronzszobrát, mely 1944-ben a szovjetek ostroma alatt elpusztult. Több fénykép és egy rajz őrizte meg arcvonásait.

A kunszentmiklósiak emlékezetéből hiányzott Nikó Lina. Hogy ne veszítsük el örökre városunk egykori szülötteit, néha meg kell emlékeznünk róluk.

Forrás:

Balogh Mihály: Egy elfelejtett színésznő – Nikó Lina In.: Petőfi Népe 1983. VI. 16.
Bárdy Ödön: A régi Vígszínház, Budapest, 1957
Hegedűs Gyula: Emlékezések, Budapest, 1931
Magyar Színművészeti Lexikon III. kötet/ szerk. Schöpflin Aladár
www.wikipedia.hu

Székely Gábor helytörténeti kutató

Lapunk szerzői

Babós Lajos *helytörténeti kutató, Budapest*
Bán Andrea *néprajzkutató, Törökszentmiklós*
Dr. Bathó Edit *néprajzkutató, a Jász Múzeum igazgatója, Jászberény*
Besenyi Vendel *helytörténeti kutató, Jászberény*
Csörgő Terézia, *a Lehel Vezér Gimnázium nyugalmazott kémia-biológia szakos tanára, Jászberény*
Ézsiás László *nyugdíjas, Budapest*
Józsáné dr. Kiss Irén *hagyományőrző, Lajosmizse*
Kazsimér Nóra *újságíró, Jászberény*
Dr. Kiss Dávid Sándor *neurobiológus, egyetemi docens, Budapest*
Kovács Béláné Pető Magdolna, *a Bedekovich Lőrinc Népfőiskolai Társaság elnöke, Jászfényszaru*
Dr. Körei Nagy Katalin *hagyományőrző, Jászberény*
Lukácsi László *helytörténeti kutató, Jászalsószentgyörgy*
Metykó Béla *helytörténeti kutató, Jászberény*
Dr. Suba Györgyné *helytörténeti kutató, Jászberény*
Székely Gábor *magángyűjtő, helytörténeti kutató, Kunszentmiklós*
Tóth Marianna *óvodavezető, Kunszentmárton*
Dr. Wirth István *nyugalmazott főiskolai tanár, Jászárokszállás*

LAPZÁRTA

Rendszeres és alkalmi szerzőink figyelmébe ajánljuk, hogy a következő lapszámunk 2019. december közepén jelenik meg. A kéziratokat, valamint a fotókat külön mellékelve, elsősorban e-mailen, legkésőbb 2019. november 20-ig kérjük eljuttatni a szerkesztőségbe.

* * *

Lapunk a Jászsági Önkormányzatok Szövetsége és a Nemzeti Kulturális Alap Ismeretterjesztés és Környezetkultúra Kollégiuma támogatásával jelenik meg.

Nemzeti Kulturális Alap

REDEMPTIO
A jász és kun települések honismereti lapja
Megjelenik kéthavonta
Kiadja a Jász Múzeumért Alapítvány
Felelős szerkesztő: Hortiné dr. Bathó Edit
A szerkesztőbizottság tagjai:
Bugyi Gábor, Dr. Farkas Kristóf Vince, Kókai Magdolna
Előkészítési munkák:
Bugyi Gábor, Papné Varga Bernadett
A kiadó és a szerkesztőség címe:
5100 Jászberény, Táncsics M. u. 5.
Tel./fax: 57/502-610
E-mail: jaszmuzeum@gmail.com
www.jaszmuzeum.hu
ISSN 1218-9553
Nyomdai kivitelezés: ARTANDER Kft.
Tel.: 57/500-960 • www.artander.hu